TCS20it Câmera técnica compacta

Manual de uso

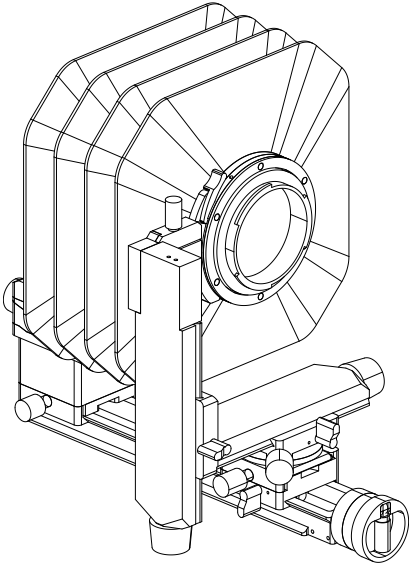

SWEBO

Conheça a TCS20it

O conjunto dianteiro orienta o plano de foco; o traseiro refina o enquadramento.

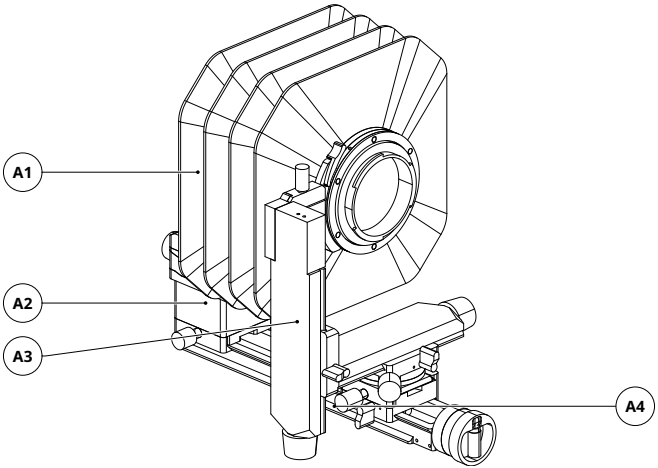

A1 Módulo do fole

A2 Conjunto dianteiro

A3 Conjunto traseiro

A4 Módulo do trilho de foco

Monte a câmera técnica

Fixe o suporte e depois os conjuntos dianteiro e traseiro.

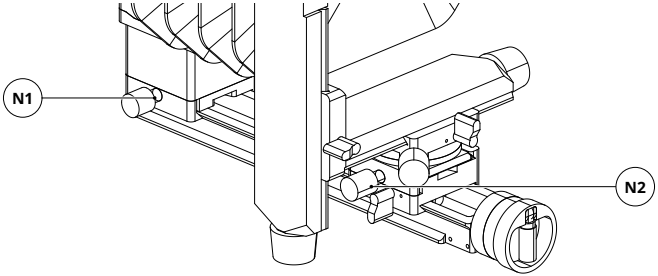

N1 Botão de fixação diant.

N2 Botão de fixação tras.

01 **Fixe o trilho**

Prenda a base em uma garra compatível Arca ou use a rosca de 1/4 ou 3/8 de polegada.

02 **Monte os conjuntos**

Coloque a garra dianteira no trilho e aperte N1. Insira a placa traseira no carro e aperte N2.

Placa e fole

Sustente cada peça e confira o encaixe dos dois extremos.

Lado da lente **Lado da câmera**

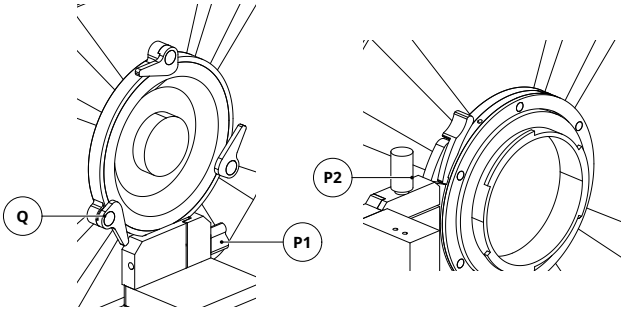

P1 Alavanca do fole diant.

P2 Botão do fole tras.

Q Trava da placa para lente

01 **Monte o fole**

Insira os extremos nas garras. Aperte P1 e P2 e confira as conexões antes de soltar o fole.

02 **Monte lente e câmera**

Insira a placa adequada e feche todas as travas Q. Monte a interface da câmera e confira a fixação.

Posição e foco

Posicione o conjunto dianteiro; foque com o fuso traseiro.

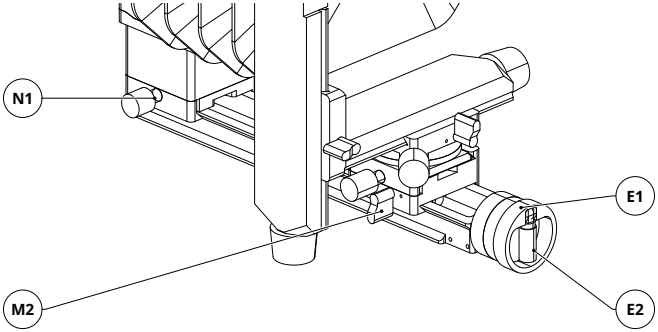

N1 Botão de fixação diant.

M2 Trava do carro de foco

E1 Borda do botão de foco

E2 Manivela dobrável

01 **Posicione o conjunto dianteiro**

Sustente o conjunto, afrouxe N1 e deslize pelo trilho. Aperte N1 na posição escolhida.

02 **Gire o botão**

Solte M2. Abra E2 para movimentos amplos; gire a borda de maior diâmetro E1 para refinar o foco.

Aperte M2 conforme necessário após focar. Dobre a manivela para transportar.

Inclinação vertical dianteira

Incline a lente no eixo horizontal para orientar o plano de foco.

±15°

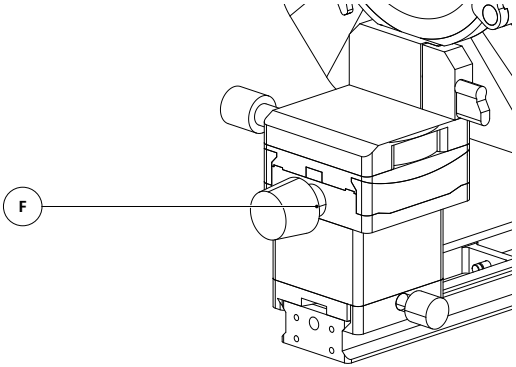

F Botão de inclinação vertical diant.

01 **Ajuste aos poucos**

Parta do zero, gire F e observe a nitidez dos detalhes próximos e distantes.

02 **Foque e confira**

Refine o foco com seu botão. A rosca sem-fim mantém o ângulo quando você para de girar F.

Inclinação lateral dianteira

Gire a lente no eixo vertical para orientar o plano de foco.

±20°

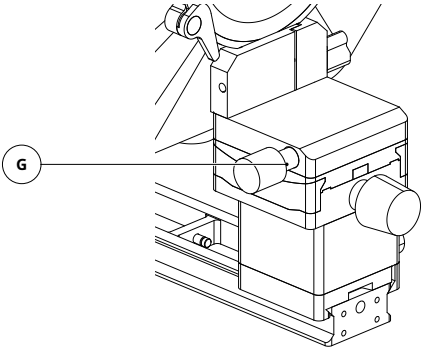

G Botão de inclinação lateral diant.

01 **Ajuste gradualmente**

Parta do zero e gire G em pequenos passos.

02 **Confira o plano de foco**

Refaça o foco e confira as áreas que devem ficar nítidas. A rosca sem-fim mantém o ângulo ao parar.

Inclinação lateral traseira

Solte a trava, gire manualmente e fixe a posição.

±20°

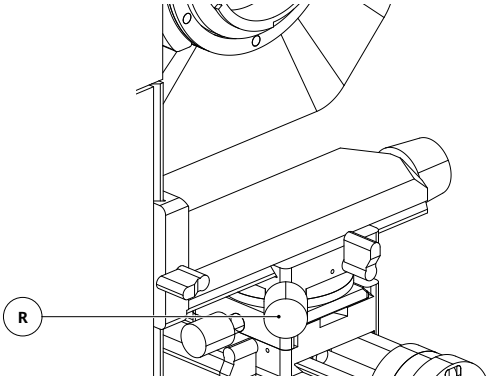

R Trava de inclinação lateral tras.

01 **Sustente e solte**

Sustente o conjunto traseiro e a câmera; depois afrouxe R.

02 **Gire e trave**

Gire manualmente observando imagem e foco. Aperte R e confira novamente o enquadramento.

Deslocamento traseiro

Mova a câmera lateralmente, mantendo o ângulo ajustado.

±30 mm

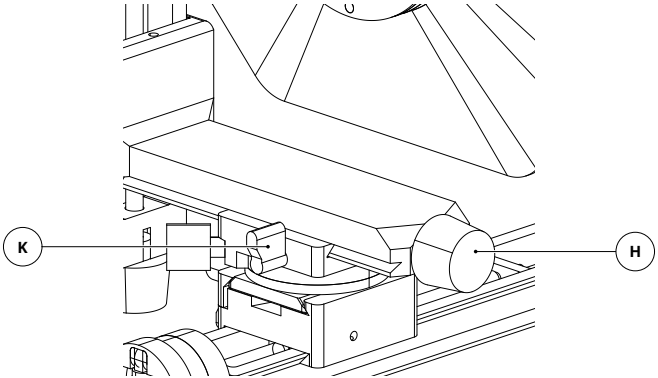

H Botão horizontal tras. **K** Alavanca horizontal

01 **Solte a trava**

Afrouxe K se estiver travado.

02 **Ajuste a posição**

Gire H olhando as bordas. O fuso mantém a posição; aperte K para fixá-la.

Elevação e descida

Mova a câmera na vertical para posicionar o assunto.

±30 mm

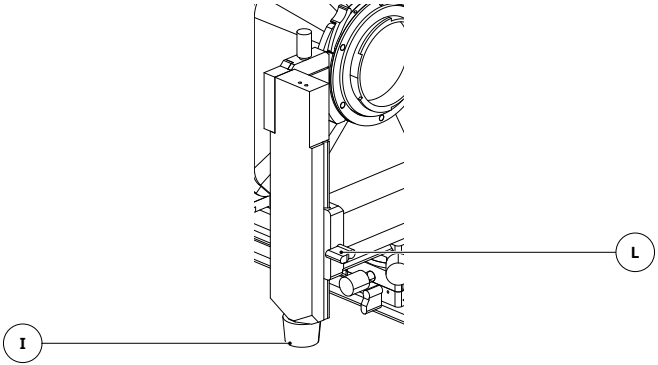

I Botão vertical tras. **L** Alavanca vertical

01 **Sustente e solte**

Sustente o conjunto traseiro e a câmera. Afrouxe L.

02 **Ajuste a altura**

Gire I olhando o enquadramento. Aperte L para fixar o ajuste.

Horizontal ou vertical

Pressione e gire a câmera 90°: ela trava automaticamente.

90°

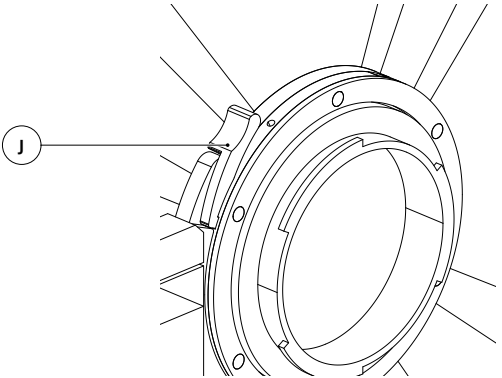

J Botão de giro da câmera

01 **Sustente e pressione**
Sustente a câmera e pressione o botão J.

02 **Gire e confira**
Gire 90°. Confira a trava automática antes de soltar a câmera.

Desmontagem e transporte

Quatro módulos se unem e se separam sem ferramentas.

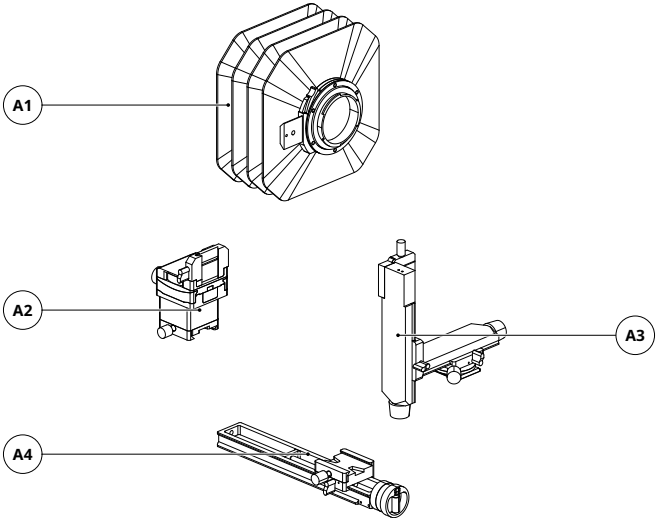

A1 Módulo do fole

A2 Conjunto dianteiro

A3 Conjunto traseiro

A4 Módulo do trilho de foco

Mantenha o fole unido aos seus terminais.
Trilho, carro e botão formam um único módulo.

Separe e remonte

Separe os módulos completos nas garras de cauda de andorinha.

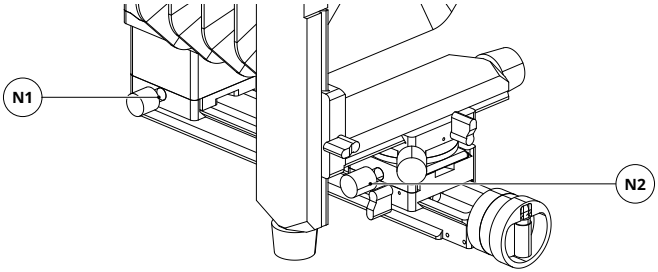

N1 Botão de fixação diant.

N2 Botão de fixação tras.

01 **Retire o equipamento e o fole**

Retire câmera e lente. Sustente o fole, solte P1 e P2 e levante-o.

02 **Separe os conjuntos**

Sustente cada conjunto. Afrouxe N1 ou N2 e retire a placa da garra correspondente.

03 **Monte e confira**

Fixe trilho, conjuntos e fole. Aperte e confira as conexões antes de montar câmera e lente.

Fotografia e transporte

Ajuste um movimento por vez e depois confira a imagem.

01 **Defina o ponto inicial**
Fixe suporte e conexões. Leve as escalas a zero, enquadre e foque.

02 **Refine foco e enquadramento**
Oriente o plano de foco com as inclinações dianteiras. Refine a imagem com a inclinação lateral e os deslocamentos traseiros.

03 **Desloque para unir imagens**
Mantenha a lente fixa e desloque o conjunto traseiro para capturas sobrepostas. Confira a cobertura do círculo de imagem.

04 **Limpe e guarde**
Escove trilho e uniões. Dobre a manivela; proteja fole, interfaces e botões na maleta.

Especificações

Escolha as interfaces e o fole adequados à lente e à câmera.

Inclinação dianteira V / L	±15° / ±20°
Inclinação lateral traseira	±20°
Deslocamentos traseiros	±30 mm por eixo
Comprimento do trilho padrão	250 mm
Fole padrão	Quatro dobras
Peso líquido	1380 g

Escala de foco

Fuso padrão: 0,04 mm por divisão e 100 divisões por volta. Fuso opcional: 0,01 mm por divisão.

Interfaces e transporte

Escolha placa para lente, montagem da câmera ou interface do dorso digital conforme seu equipamento. Guarde os quatro módulos na maleta incluída.

Shanghai Shebao Optoelectronic Technology Co., Ltd.
Muhua North Road, Fengxian District
Shanghai, China
www.swebo.us
swebochina@gmail.com