TCS20

Chambre monorail compacte

Manuel d’utilisation

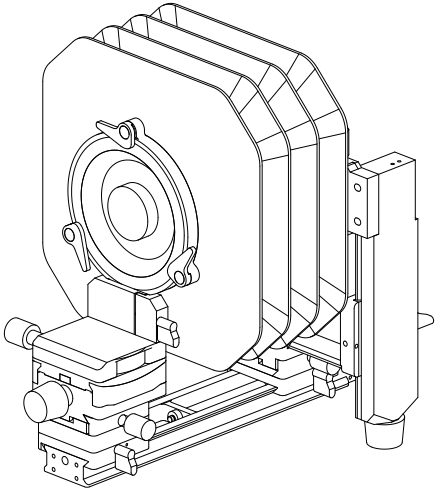

SWEBO

Raccordements avant

Fixez le rail et le corps avant, puis le soufflet et la planchette.

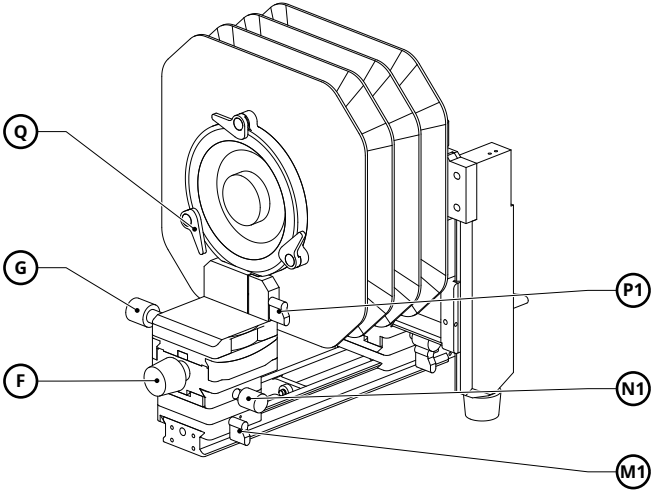

F	Molette de bascule avant	**G**	Molette de pivotement avant
P1	Levier du soufflet avant	**N1**	Molette de fixation avant
M1	Levier de rail avant	**Q**	Loquet de planchette

N1 serre le corps ; P1 serre le soufflet. Fermez les trois loquets Q de la planchette.

Raccordements arrière

Soutenez le corps arrière et le soufflet, puis montez l'interface adaptée.

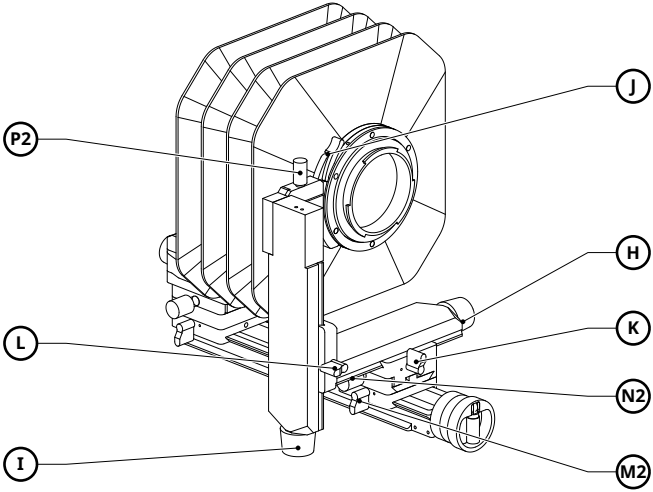

H	Molette de décentrement arrière	**K**	Levier de blocage horizontal
I	Molette de hauteur arrière	**L**	Levier de blocage vertical
P2	Molette du soufflet arrière	**N2**	Molette de fixation arrière
M2	Levier de rail arrière	**J**	Bouton de rotation du boîtier

N2 serre le corps ; P2 serre le soufflet. M2 bloque le chariot sur le rail.

Position et mise au point

Fixez l’avant après positionnement ; faites le point par l’arrière.

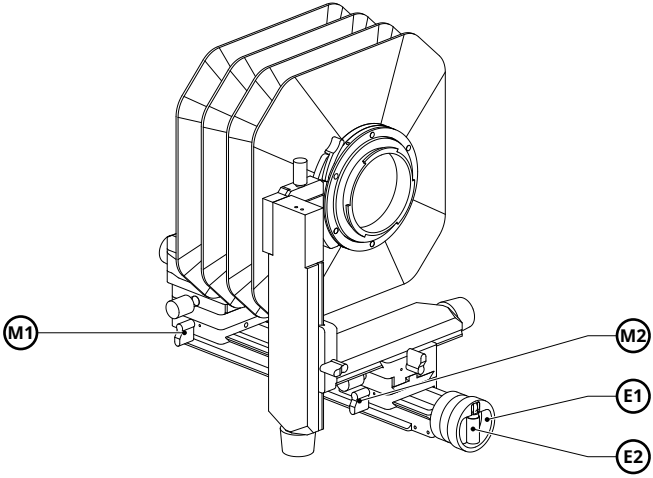

M1 Levier de rail avant

M2 Levier de rail arrière

E1 Couronne de mise au point

E2 Manivelle rabattable

01 **Positionner l’avant**

Desserrez M1, déplacez l’avant, puis resserrez M1.

02 **Faire le point par l’arrière**

Libérez M2. Déplacez avec E2, puis affinez avec E1.

Bascule avant

Tournez F pour incliner le corps avant autour de l’axe horizontal.

±15°

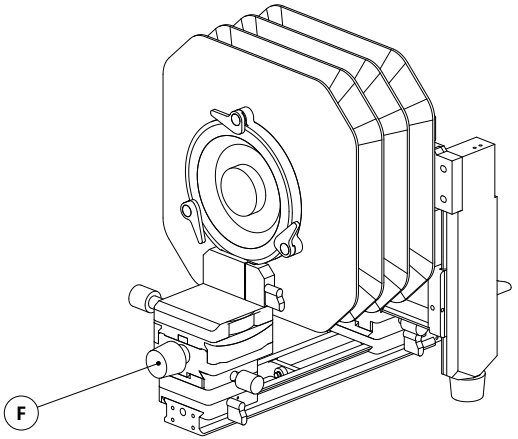

F Molette de bascule avant

01 Commencer par un petit réglage

Tournez la molette et comparez la netteté des détails proches et lointains.

02 Affiner la mise au point

Ajustez le point par l’arrière. La vis sans fin maintient l’angle.

Pivotement avant

Tournez G pour pivoter l’objectif autour de l’axe vertical.

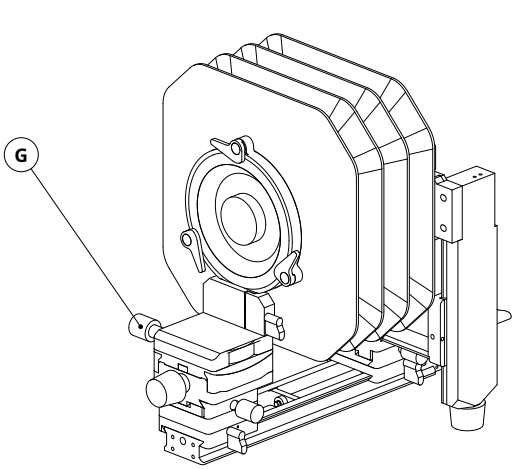

G Molette de pivotement avant

01 Régler progressivement
Tournez la molette par petites étapes.

02 Vérifier le plan de netteté
Contrôlez les zones à rendre nettes et refaites le point. Le mécanisme est autobloquant.

Décentrement arrière

Tournez H pour déplacer le boîtier latéralement.

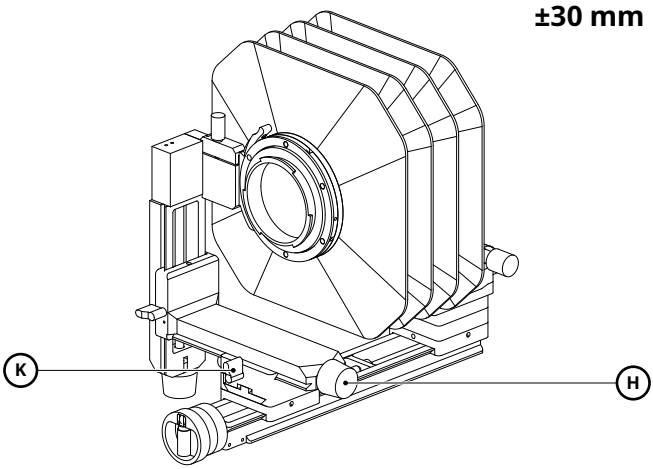

H Molette de décentrement arrière

K Levier de blocage horizontal

01 **Libérer le verrouillage**

Soutenez l’ensemble ; desserrez K s’il est serré.

02 **Régler et vérifier**

Tournez H. La vis maintient la position ; serrez K pour la sécuriser.

Hauteur arrière

Tournez I pour régler la hauteur du côté boîtier.

±30 mm

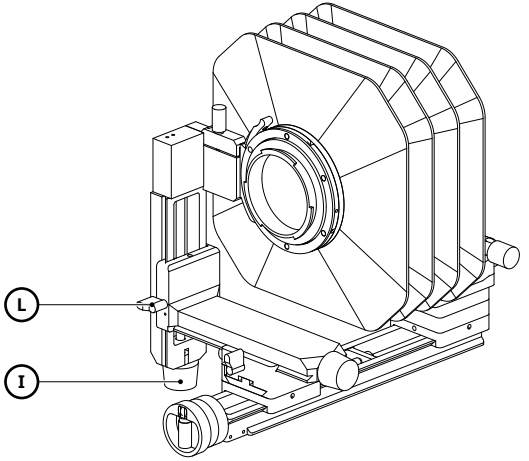

I Molette de hauteur arrière

L Levier de blocage vertical

01 **Libérer le verrouillage**

Soutenez l’ensemble ; desserrez L s’il est serré.

02 **Régler et vérifier**

Tournez I. La vis maintient la position ; serrez L pour la sécuriser.

Paysage ou portrait

Appuyez sur le bouton, tournez le boîtier : il se verrouille automatiquement.

90°

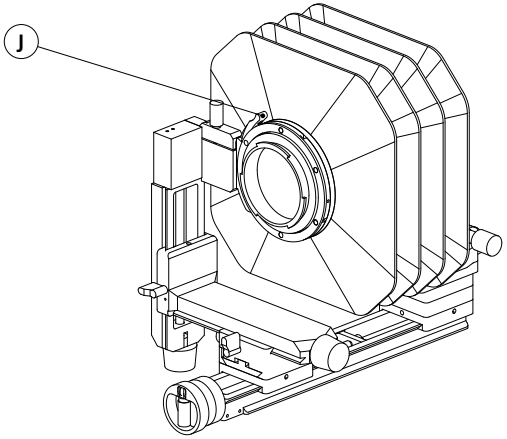

J Bouton de rotation du boîtier

01 Soutenir et appuyer

Soutenez le boîtier et appuyez sur J.

02 Tourner de 90° et verrouiller

Tournez le boîtier de 90°. Vérifiez le verrouillage automatique avant de le lâcher.

Choisissez les planchettes et montures adaptées à votre matériel et au soufflet.

Démontage et rangement

Quatre modules se séparent sans outils.

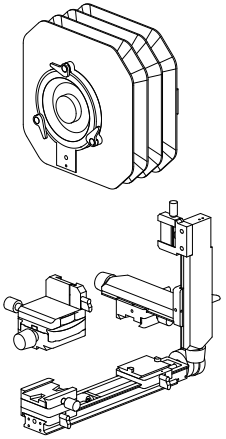

01 **Retirer le matériel**

Retirez d’abord le boîtier et l’objectif.

02 **Retirer soufflet et corps**

Soutenez chaque module, libérez sa fixation, puis soulevez-le.

03 **Ranger dans la valise**

Protégez le soufflet et les interfaces. Calez les quatre modules dans la valise.

Caractéristiques et rails

Chaque option de mise au point utilise son rail adapté.

Bascule / pivotement avant	±15° / ±20°
Décentrement / hauteur arrière	±30 mm chacun
Rail / soufflet de série	250 mm / quatre plis
Poids net	1300 g

Trois configurations de rail
Vis arrière de série. Vis avant ou crémaillère avant en option. Bloquez la crémaillère après réglage.

Lire les graduations
Chaque graduation de la vis correspond au déplacement linéaire indiqué.

Shanghai Shebao Optoelectronic Technology Co., Ltd.
Muhua North Road, Fengxian District
Shanghai, China
www.swebo.us
swebochina@gmail.com