TCS20

Cámara técnica compacta

Manual de uso

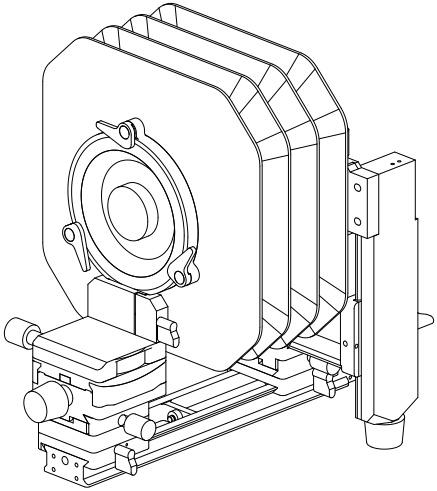

SWEBO

Conexiones delanteras

Fija el carril y el conjunto delantero antes de montar el fuelle y la placa.

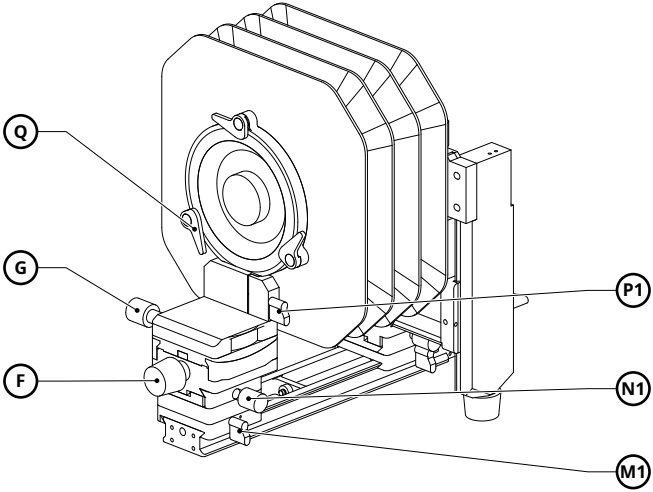

F	Mando de basculamiento vertical del.	**G**	Mando de basculamiento lateral del.
P1	Palanca del fuelle del.	**N1**	Mando de montaje del.
M1	Palanca del carril del.	**Q**	Cierre de placa de objetivo

N1 fija el conjunto; P1 sujeta el fuelle. Cierra los tres seguros Q de la placa.

Conexiones traseras

Sostén el conjunto trasero y el fuelle; monta la interfaz adecuada.

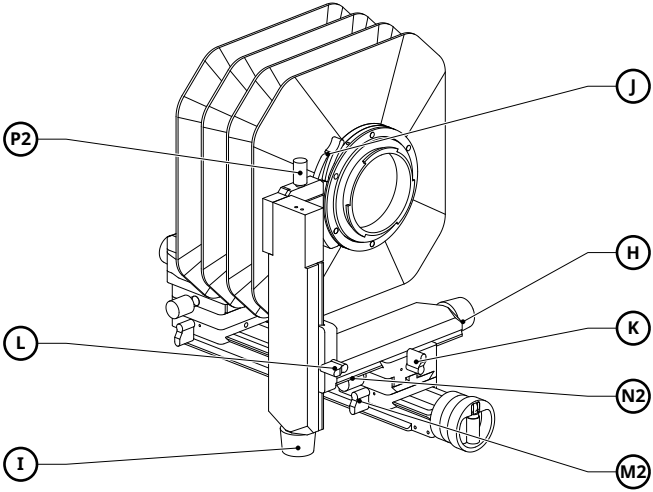

H	Mando horizontal tras.	**K**	Palanca horizontal
I	Mando vertical tras.	**L**	Palanca vertical
P2	Mando del fuelle tras.	**N2**	Mando de montaje tras.
M2	Palanca del carril tras.	**J**	Botón de giro de la cámara

N2 fija el conjunto; P2 sujeta el fuelle. M2 bloquea el carro sobre el carril.

Posición y enfoque

Bloquea el conjunto delantero tras colocarlo; enfoca desde atrás.

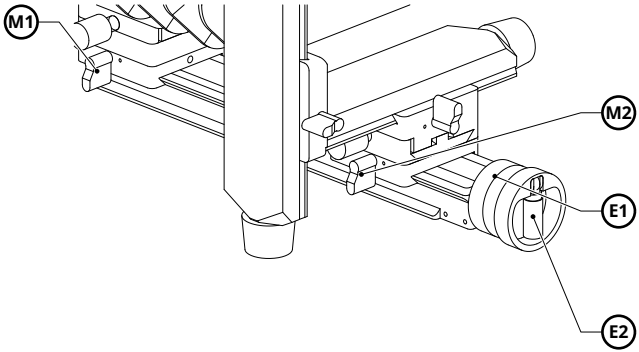

M1 Palanca del carril del.

M2 Palanca del carril tras.

E1 Aro de enfoque

E2 Manivela plegable

01 **Coloca el conjunto delantero**

Libera M1, desliza el conjunto a su posición y aprieta M1.

02 **Enfoca desde atrás**

Libera M2. Usa E2 para recorridos amplios y E1 para afinar el enfoque.

Basculamiento vertical

Gira F para inclinar el conjunto delantero.

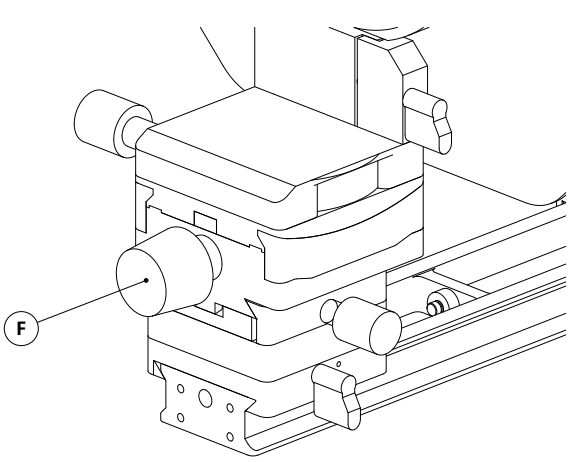

F Mando de basculamiento vertical delantero

01 Empieza con ajustes pequeños

Gira F y compara la nitidez de los detalles cercanos y lejanos.

02 Afina el enfoque

Ajusta el enfoque trasero. El tornillo sin fin mantiene la posición.

Basculamiento lateral

Gira G para orientar el objetivo alrededor del eje vertical.

±20°

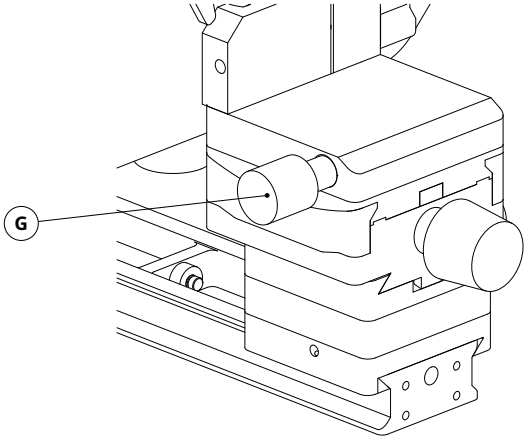

G Mando de basculamiento lateral delantero

01 Ajusta el ángulo poco a poco
Gira G en pequeños pasos.

02 Comprueba el plano de enfoque
Comprueba las zonas que deben quedar nítidas y reenfoca. El mecanismo es autoblocante.

Desplazamiento trasero

Gira H para desplazar la cámara horizontalmente.

±30 mm

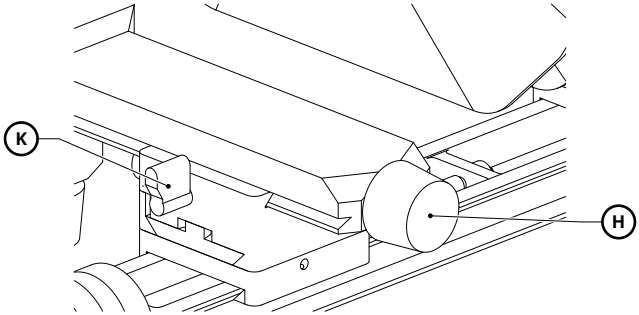

H Mando horizontal tras. **K** Palanca horizontal

01 **Libera el bloqueo**
Sostén el conjunto; libera K si está bloqueado.

02 **Ajusta y comprueba**
Gira H. El husillo mantiene la posición; usa K para fijarla con mayor seguridad.

Elevación y descenso

Gira I para ajustar la altura del lado de la cámara.

±30 mm

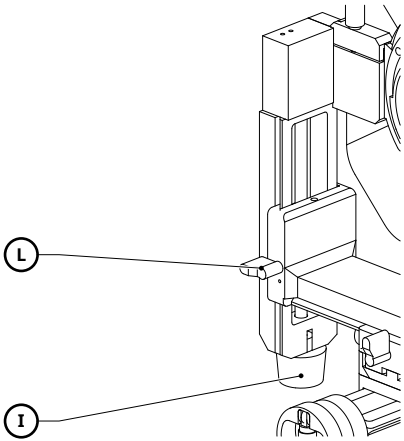

I Mando vertical tras. **L** Palanca vertical

01 **Libera el bloqueo**
Sostén el conjunto; libera L si está bloqueado.

02 **Ajusta y comprueba**
Gira I. El husillo mantiene la posición; usa L para fijarla con mayor seguridad.

Horizontal o vertical

Pulsa el botón, gira la cámara y deja que se bloquee.

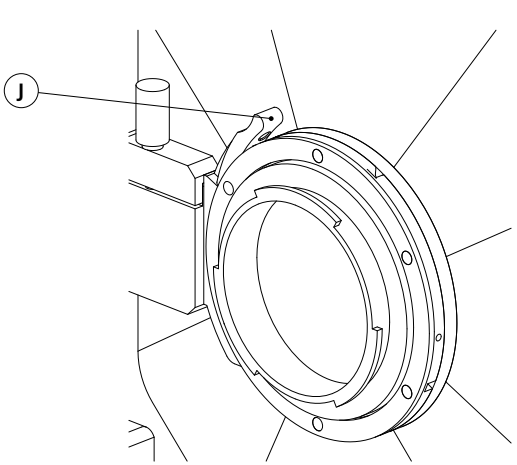

J Botón de giro de la cámara

01 Sostén y pulsa

Sostén la cámara y pulsa el botón J.

02 Gira 90° y comprueba

Gira la cámara 90°. Comprueba el bloqueo automático antes de soltarla.

Elige placas y monturas adecuadas al equipo y comprueba su compatibilidad con el fuelle.

Desmontaje y transporte

Los cuatro módulos se separan sin herramientas.

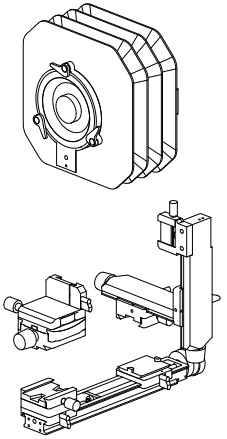

01 **Retira el equipo**

Retira primero el cuerpo de cámara y el objetivo.

02 **Retira fuelle y conjuntos**

Sostén cada módulo y libera su mordaza antes de levantarlo.

03 **Guarda en el maletín**

Protege fuelle e interfaces. Coloca los cuatro módulos bien sujetos en el maletín.

Datos y carriles

Cada opción de enfoque utiliza el carril correspondiente.

Basculamientos delanteros	±15° / ±20°
Desplazamientos traseros	±30 mm por eje
Carril / fuelle de serie	250 mm / cuatro pliegues
Peso neto	1300 g

Tres configuraciones de carril
Enfoque trasero por husillo de serie. Opciones: enfoque delantero por husillo o por piñón y cremallera. Bloquea este último tras ajustar.

Lectura de la escala
Enfoque por husillo: 0,04 mm por división de serie; 0,01 mm opcional. Cada división indica un desplazamiento lineal.

Shanghai Shebao Optoelectronic Technology Co., Ltd.
Muhua North Road, Fengxian District
Shanghai, China
www.swebo.us
swebochina@gmail.com