TCM18

Sistema modular de enfoque con fuelle

Manual de uso

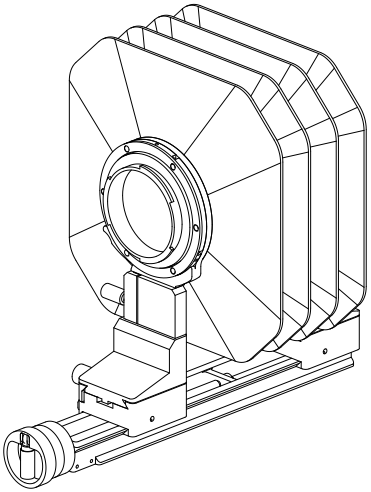

SWEBO

Conexiones delanteras

Fija el carril antes de montar el soporte delantero.

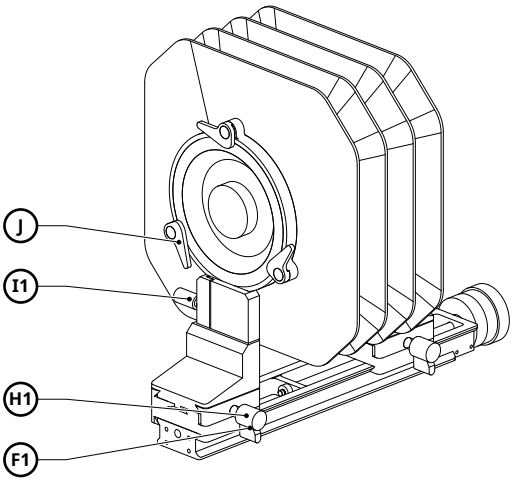

I1 Mando del fuelle del.

H1 Mando de montaje del.

F1 Palanca del carril del.

J Cierre de placa de objetivo

01 **Fija el conjunto delantero**

Aprieta H1 y bloquea el carro con F1.

02 **Monta el fuelle y la placa**

Sujeta el fuelle con I1. Cierra los tres seguros J.

Conexiones traseras

Sostén el conjunto mientras fijas cada conexión.

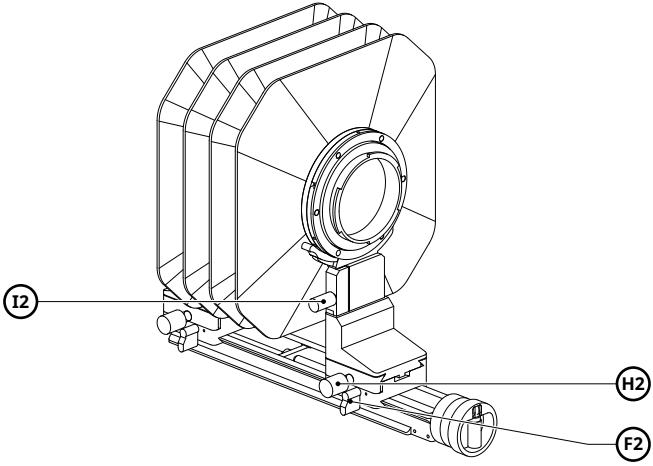

I2 Mando del fuelle tras.

H2 Mando de montaje tras.

F2 Palanca del carril tras.

01 **Fija el conjunto trasero**

Aprieta H2 para fijar el soporte; bloquea el carro con F2.

02 **Conecta la cámara**

Sujeta el fuelle con I2; monta la interfaz adecuada y después la cámara.

Mando y manivela

Despliega la manivela para ajustes amplios; gira el aro para afinar el enfoque.

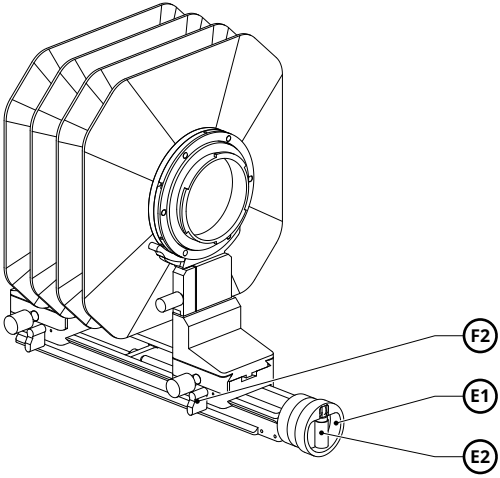

E1 Aro de enfoque

E2 Manivela plegable

F2 Palanca del carril tras.

01 **Libera el lado accionado**

Libera F2 si está bloqueado antes de girar el mando de enfoque.

02 **Afina el enfoque**

Usa E2 para recorridos amplios y E1 para el ajuste fino. Bloquea F2 al terminar.

Elige el lado de enfoque

Invierte el carril para elegir el extremo accionado por el mando.

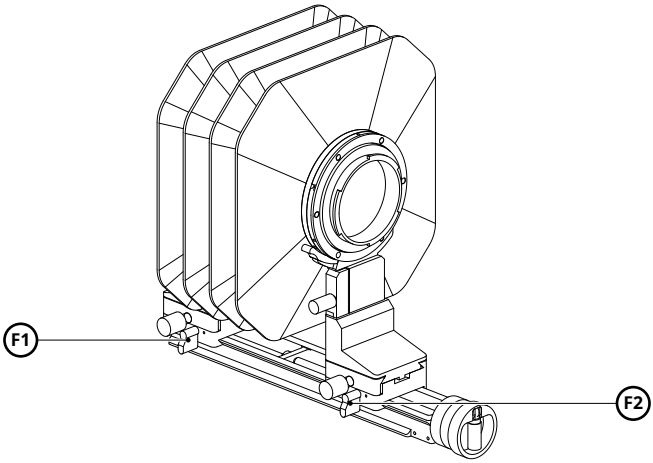

F1 Palanca del carril del.

F2 Palanca del carril tras.

01 **Coloca el lado manual**

Libera su palanca, desliza el conjunto a su posición y vuelve a apretarla.

02 **Enfoca con el mando**

Libera el bloqueo del lado accionado, gira el mando y comprueba el enfoque. Bloquea al terminar.

Horizontal o vertical

Pulsa el botón, gira la cámara y deja que se bloquee.

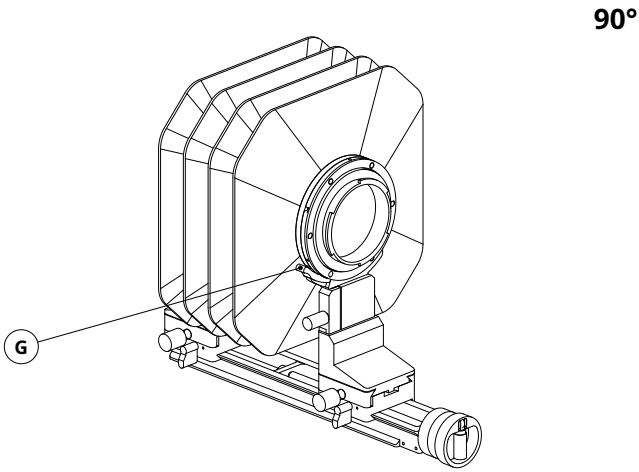

G Botón de giro de la cámara

01 Sostén y pulsa

Sostén la cámara y pulsa el botón G.

02 Gira 90° y comprueba

Gira la cámara 90°. Comprueba el bloqueo automático antes de soltarla.

Elige placas y monturas adecuadas al equipo; comprueba la configuración completa.

Ampliación y transporte

Elige los módulos para los movimientos que necesitas.

Carril de serie	250 mm
Fuelle de serie	Cuatro pliegues
Peso neto	863 g
Avance / división estándar	4 mm / 0,04 mm
Avance / división opcional	1 mm / 0,01 mm

Amplía el sistema
Añade los módulos adecuados para crear una TC18 o una TCxy con desplazamientos, conservando el carril y el fuelle.

Guarda los módulos
Retira primero cámara y objetivo. Sostén fuelle y soportes al liberar cada conexión y guardar los módulos.

Shanghai Shebao Optoelectronic Technology Co., Ltd.
Muhua North Road, Fengxian District
Shanghai, China
www.swebo.us
swebochina@gmail.com