TC18

Cámara técnica compacta modular

Manual de uso

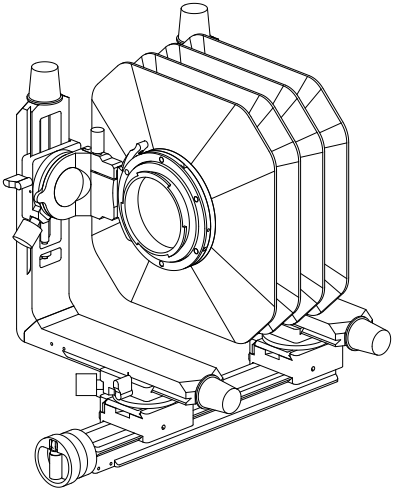

SWEBO

Conexiones delanteras

Fija el carril antes de montar el conjunto delantero.

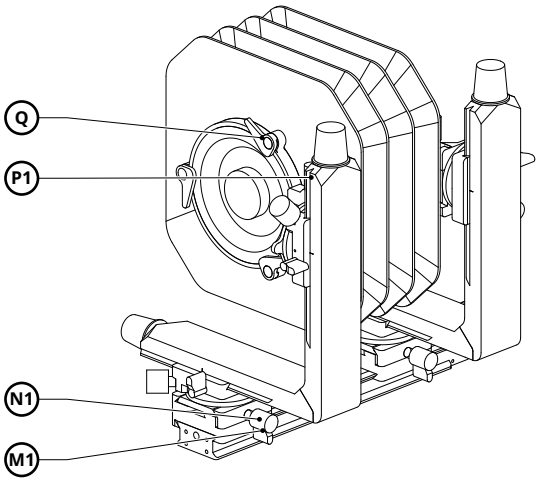

P1 Mando del fuelle del.

N1 Mando de montaje del.

M1 Palanca del carril del.

Q Cierre de placa de objetivo

01 **Fija el conjunto delantero**

Aprieta N1 y bloquea el carro con M1.

02 **Monta el fuelle y la placa**

Sujeta el fuelle con P1. Cierra los tres seguros Q.

Conexiones traseras

Sostén el conjunto trasero y el fuelle antes de conectar la cámara.

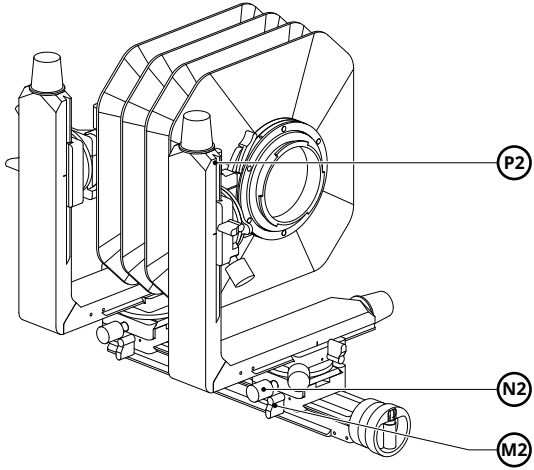

P2 Mando del fuelle tras.

N2 Mando de montaje tras.

M2 Palanca del carril tras.

01 **Fija el conjunto trasero**

Sujeta el conjunto con N2 y bloquea el carro con M2.

02 **Conecta fuelle y cámara**

Sujeta el fuelle con P2. Monta la interfaz adecuada y después la cámara.

Posición y enfoque

Bloquea el lado manual tras colocarlo; enfoca con el lado accionado.

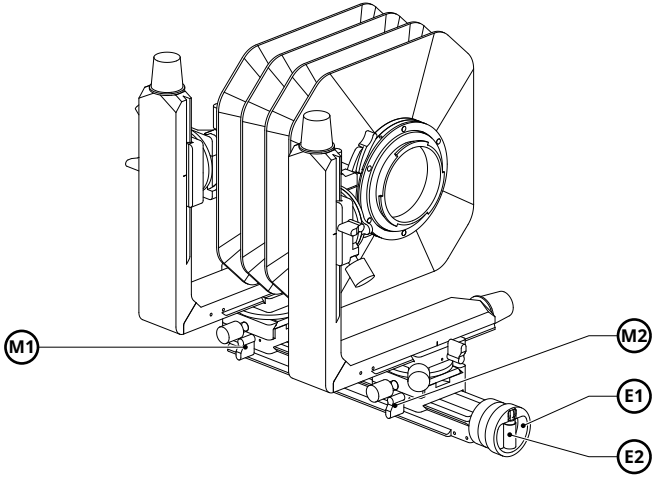

M1 Palanca del carril del.

M2 Palanca del carril tras.

E1 Aro de enfoque

E2 Manivela plegable

01 **Coloca el lado manual**

Libera M1, desliza el conjunto delantero a su posición y aprieta M1.

02 **Enfoca el lado accionado**

Libera M2. Usa E2 para recorridos amplios y E1 para afinar el enfoque.

Basculamientos delanteros

Sostén el conjunto, ajusta a mano y después bloquea.

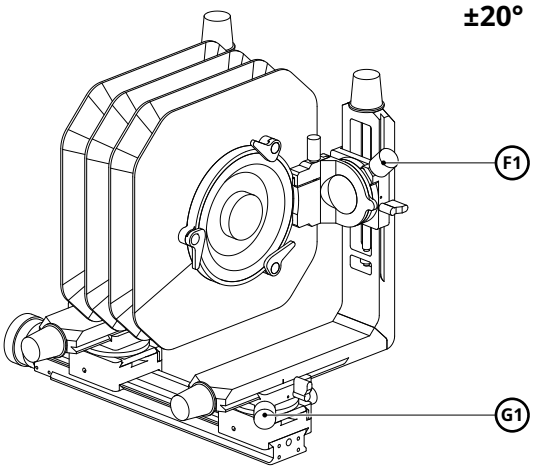

F1 Bloqueo vertical del.

G1 Bloqueo lateral del.

01 **Basculamiento vertical**

Libera F1, inclina a mano, aprieta y comprueba el enfoque.

02 **Basculamiento lateral**

Libera G1, gira a mano sobre el eje vertical y bloquea la posición.

Basculamientos traseros

Sostén el conjunto, ajusta a mano y después bloquea.

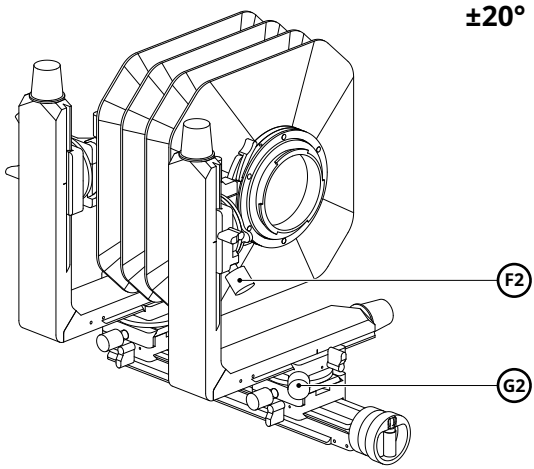

F2 Bloqueo vertical tras.

G2 Bloqueo lateral tras.

01 **Basculamiento vertical**

Libera F2, inclina a mano, aprieta y comprueba el enfoque.

02 **Basculamiento lateral**

Libera G2, gira a mano sobre el eje vertical y bloquea la posición.

Desplazamientos delanteros

Ajustes por husillo; aprieta los bloqueos al terminar.

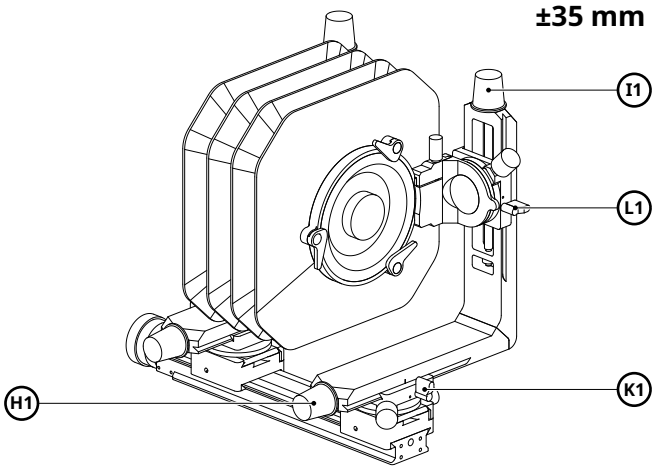

H1 Mando horizontal del.

K1 Palanca horizontal del.

I1 Mando vertical del.

L1 Palanca vertical del.

01 **Desplazamiento horizontal**

Libera K1, gira H1 para desplazar y bloquea K1.

02 **Elevación y descenso**

Sostén el conjunto, libera L1, ajusta con I1 y bloquea.

Desplazamientos traseros

Ajustes por husillo; aprieta los bloqueos al terminar.

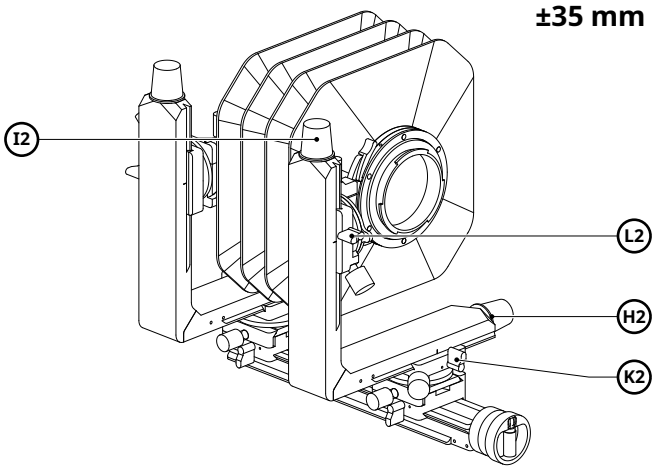

H2 Mando horizontal tras.

I2 Mando vertical tras.

K2 Palanca horizontal tras.

L2 Palanca vertical tras.

01 **Desplazamiento horizontal**
Libera K2, gira H2 para desplazar y bloquea K2.

02 **Elevación y descenso**
Sostén el conjunto, libera L2, ajusta con I2 y bloquea.

Horizontal o vertical

Pulsa el botón, gira la cámara y deja que se bloquee.

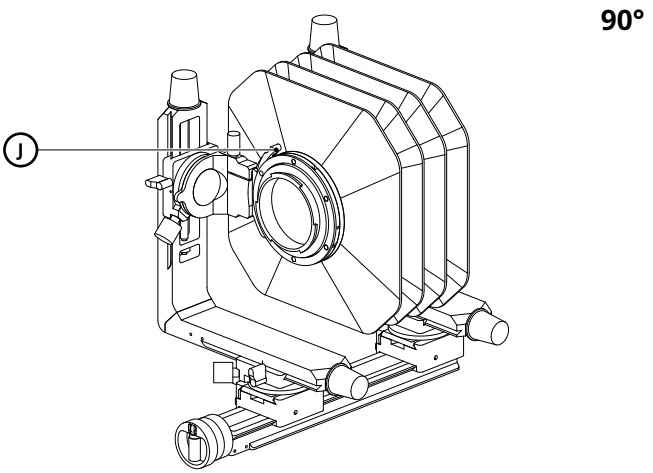

J Botón de giro de la cámara

01 **Sostén y libera**
Sostén la cámara y pulsa el botón J.

02 **Gira 90° y bloquea**
Gira 90°. Comprueba el bloqueo automático antes de soltar la cámara.

Desmontaje y transporte

Retira cámara y objetivo antes de separar los módulos.

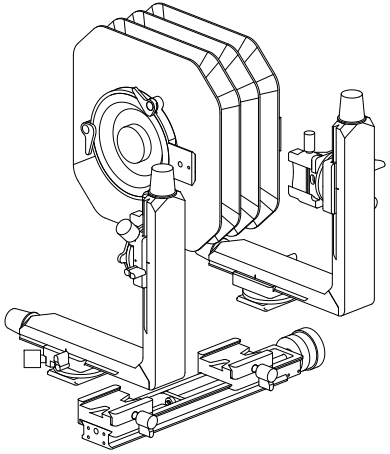

01 **Retira el fuelle**

Sostén el fuelle, libera ambas mordazas y levántalo.

02 **Retira los conjuntos**

Sostén cada conjunto, libera la mordaza del carril y retíralo.

03 **Guarda en el maletín**

Protege fuelle, mandos e interfaces. Coloca los módulos bien sujetos en el maletín.

Datos y configuración

Elige las placas e interfaces adecuadas para tu equipo.

Basculamientos del. y tras.	±20° cada uno
Desplazamientos horiz. / vert.	±35 mm por eje
Recorrido por eje lineal	70 mm
Avance del husillo lineal	4 mm
Carril de enfoque de serie	250 mm
Avance / división de enfoque	4 mm / 0,04 mm
Avance / división opcional	1 mm / 0,01 mm
Fuelle / maletín	Cuatro pliegues / incluido
Peso neto del sistema	2400 g

Configuración y cuidado

Comprueba interfaces, objetivo y fuelle en conjunto. Mantén limpias las superficies de sujeción y protege el fuelle y las interfaces.

Las divisiones de la escala indican el desplazamiento lineal del enfoque.

Shanghai Shebao Optoelectronic Technology Co., Ltd.
Muhua North Road, Fengxian District
Shanghai, China
www.swebo.us
swebochina@gmail.com