SP45pro Chambre grand format 4×5

Manuel d’utilisation

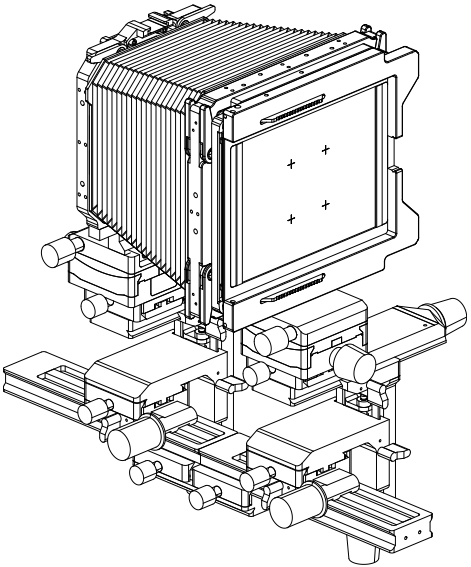

SWEBO

Corps avant

Réglez la position et les angles du côté objectif.

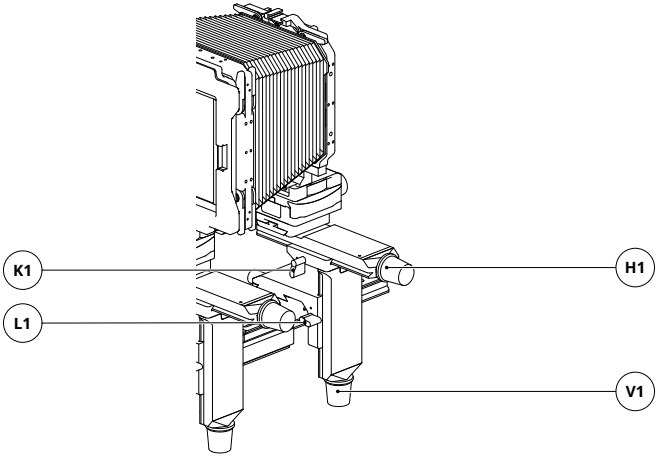

H1 Molette horizontale avant

K1 Levier horizontal avant

V1 Molette verticale avant

L1 Levier vertical avant

Les commandes S1 de pivotement et T1 de bascule sont décrites dans leurs pages respectives.

Corps arrière

Réglez le côté film en observant le dépoli.

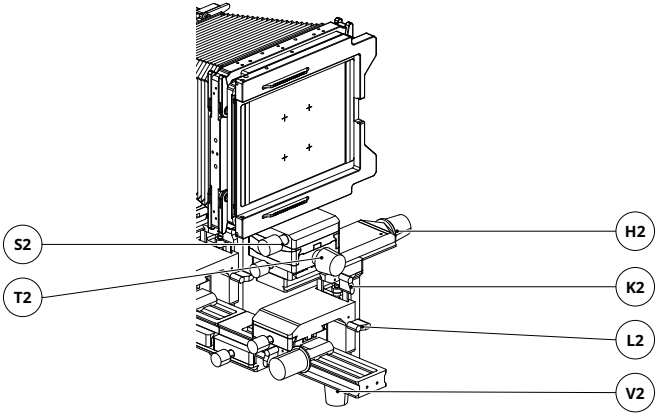

H2	Molette horizontale arrière	**V2**	Molette verticale arrière
K2	Levier horizontal arrière	**L2**	Levier vertical arrière
S2	Molette de pivotement arrière	**T2**	Molette de bascule arrière

Pendant les mouvements arrière, vérifiez les bords et les proportions du sujet. Contrôlez la netteté dans toute l'image.

Installation et mise au point

Fixez le support avant de régler la distance objectif-film.

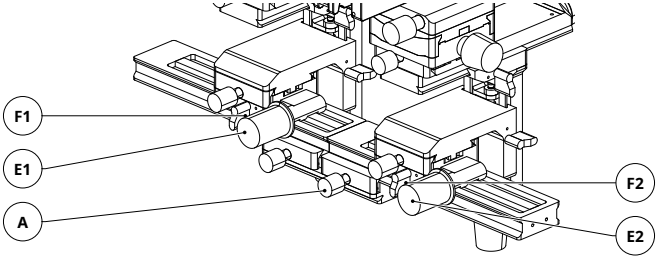

E1 Molette de mise au point avant

F1 Levier de mise au point avant

A Molette du rail

E2 Molette de mise au point arrière

F2 Levier de mise au point arrière

01 **Fixer le rail**

Insérez la plaque inférieure à queue d'aronde dans une pince adaptée et serrez. Vérifiez aussi la molette de rail A.

02 **Régler chaque corps**

Libérez F1 ou F2. Déplacez le corps avec E1 ou E2, puis bloquez après la mise au point.

Planchette et soufflet

Alignez les rainures et engagez les loquets dans les cadres.

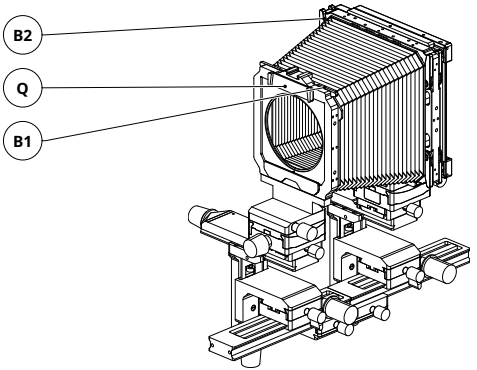

Q Loquet de planchette

B1 Loquet du soufflet avant

B2 Loquet du soufflet arrière

01 **Installer la planchette**

Soutenez l’objectif. Insérez la planchette Linhof 96 × 99 mm, fermez Q et vérifiez sa fixation.

02 **Installer le soufflet**

Alignez et insérez les deux cadres. Fermez B1 et B2. Adaptez la distance entre les corps au tirage du soufflet.

Décentrement horizontal

Déplacez le cadrage latéralement en conservant l’angle.

Par corps : ±45 mm

Avant **Arrière**

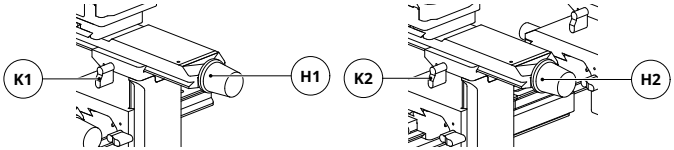

H1 Molette horizontale avant

H2 Molette horizontale arrière

K1 Levier horizontal avant

K2 Levier horizontal arrière

01 **Libérer le verrouillage**

Libérez K1 à l’avant ou K2 à l’arrière.

02 **Régler la position**

Tournez H1 ou H2 en observant le dépoli. Serrez le levier correspondant selon le besoin.

Décentrement vertical

Déplacez le cadrage verticalement en conservant l’angle.

Par corps : ±28 mm

Avant

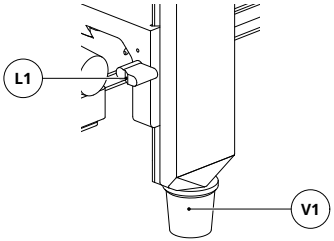

Arrière

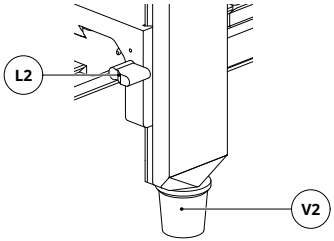

V1 Molette verticale avant

V2 Molette verticale arrière

L1 Levier vertical avant

L2 Levier vertical arrière

01 **Soutenir et libérer**

Soutenez le corps à régler. Libérez L1 ou L2.

02 **Régler la hauteur**

Tournez V1 ou V2 en observant le dépoli. Serrez le levier correspondant selon le besoin.

Pivotement

La molette commande la rotation autour de l’axe vertical central.

Par corps : ±20°

Avant **Arrière**

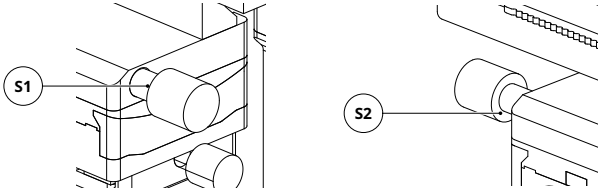

S1 Molette de pivotement avant **S2** Molette de pivotement arrière

01 **Régler chaque corps**

Tournez S1 ou S2 par petits pas en observant le dépoli.

02 **Vérifier la netteté**

Refaites le point et vérifiez toute l’image. Pour revenir au départ, alignez le repère zéro.

La vis sans fin maintient l’angle par autoblocage. Arrêtez de tourner en fin de course.

Bascule à vis sans fin

L’axe horizontal se situe près du bas du module angulaire.

Par corps : ±15°

Avant **Arrière**

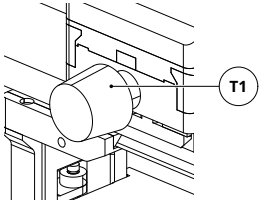

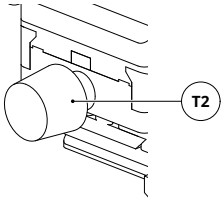

T1 Molette de bascule avant **T2** Molette de bascule arrière

01 **Régler l’inclinaison**

Tournez T1 ou T2 pour incliner le corps correspondant.

02 **Vérifier le résultat**

Le mécanisme maintient l’angle à l’arrêt. Refaites le point et vérifiez le cadrage et le tirage du soufflet.

Laissez le soufflet se déployer librement. Vérifiez le dégagement entre l’objectif et le corps arrière.

Paysage ou portrait

Retirez le dos complet, tournez-le de 90° et remontez-le.

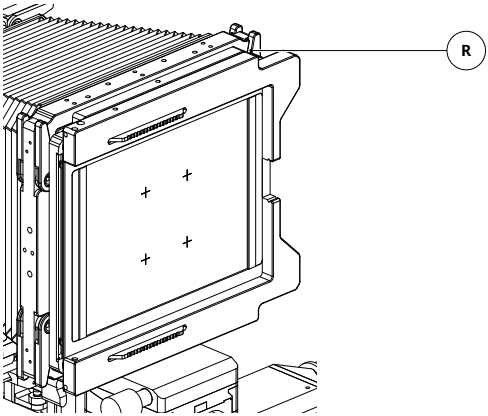

R Loquet du cadre arrière

01 **Soutenir le dos**

Soutenez ensemble le cadre et le dépoli. Ouvrez tous les loquets de dos repérés R.

02 **Tourner et remonter**

Tournez le dos complet de 90° et alignez le raccord carré. Fermez chaque loquet et vérifiez la fixation avant de lâcher.

Dépoli et châssis porte-film

Observez l’image sur le dépoli, dont l’ensemble se retire séparément.

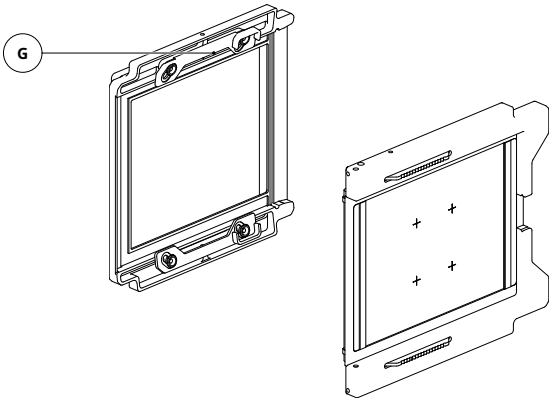

G Retenue du dépoli

01 **Vérifier le point**

Préparez l’objectif pour la visée selon sa notice. Contrôlez le centre et les bords avec une loupe.

02 **Installer le châssis**

Fermez l’obturateur. Insérez et fixez un châssis 4×5 compatible, puis préparez la prise de vue.

Cadre et dépoli sont représentés séparément. Libérez G, soutenez l’ensemble du dépoli et retirez-le vers l’arrière.

Montage et rangement

Les modules s’assemblent et se séparent à la main, sans outils.

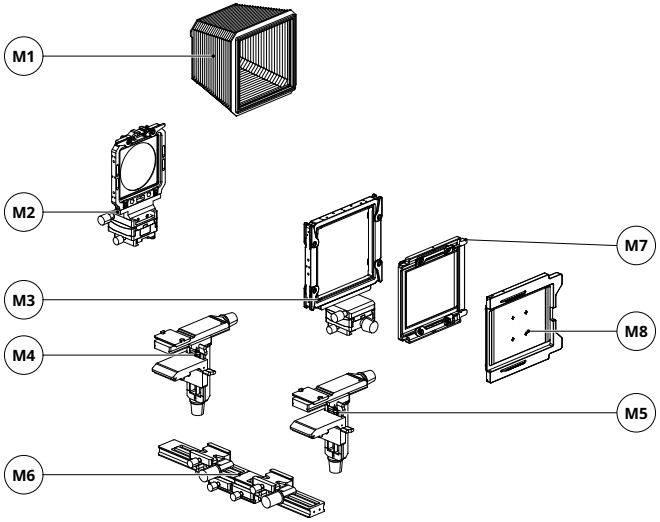

M1 Module soufflet

M2 Module angulaire avant

M3 Module angulaire arrière

M4 Module linéaire avant

M5 Module linéaire arrière

M6 Module rail de mise au point

M7 Cadre de dos Graflok 4×5

M8 Ensemble dépoli avec Fresnel

Le rail en trois pièces et ses deux chariots restent ensemble.
Retirez séparément le cadre et le dépoli vers l’arrière.

Étapes du démontage

Soutenez chaque module avant de libérer son raccord.

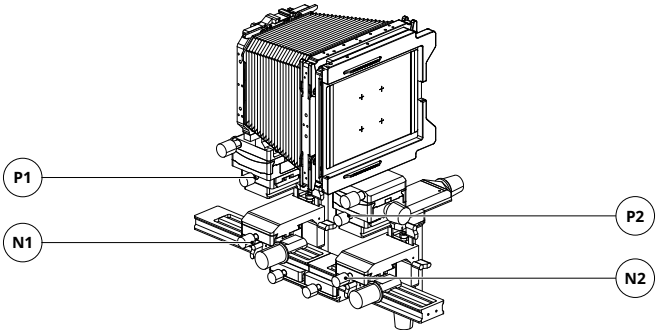

N1 Fixation du module linéaire avant

N2 Fixation du module linéaire arrière

P1 Fixation du module angulaire avant

P2 Fixation du module angulaire arrière

01 **Retirer dos et soufflet**

Retirez le dépoli, puis le cadre, en les soutenant. Ouvrez les loquets du soufflet et retirez-le avec ses cadres.

02 **Séparer les queues d’aronde**

Desserrez la molette du module. Séparez le module complet à la jonction entre plaque et pince.

03 **Ranger et remonter**

Protégez raccords, commandes et dépoli. Remontez dans l’ordre : rail, corps, soufflet, dos.

Prise de vue

Réglez un mouvement à la fois, puis contrôlez toute l’image.

01 **Stabiliser l’ensemble**
Fixez le rail et chaque raccord. Placez les échelles angulaires à zéro.

02 **Cadrer et faire le point**
Réglez la distance entre les corps, cadrez et faites une première mise au point.

03 **Régler position et plan net**
Réglez les décentrements, puis les bascules si nécessaire. Vérifiez la netteté après chaque mouvement.

04 **Exposer**
Fermez l’obturateur ; réglez ouverture et vitesse. Fixez le châssis, retirez le volet et exposez, puis remettez le volet.

Entretien et caractéristiques

Gardez les raccords propres ; protégez le dépoli et le soufflet.

Format	4×5 pouces
Longueur du rail	360 mm
Décentrement avant / arrière	±45 mm chacun
Hauteur avant / arrière	±28 mm chacun
Planchette	Linhof 96 × 99 mm
Interface de dos	4×5 Graflok (international)

Nettoyer et contrôler

Brossez le rail et les faces de serrage avec un pinceau doux. Vérifiez loquets, soufflet et raccords du dos. Gardez-les propres et secs.

Protéger au rangement

Calez chaque module dans son compartiment. Évitez toute pression sur le dépoli, le soufflet et les commandes. Vérifiez les raccords avant utilisation.

Shanghai Shebao Optoelectronic Technology Co., Ltd.
Muhua North Road, Fengxian District
Shanghai, China
www.swebo.us
swebochina@gmail.com