S2252 ArtsCaptor

Manual do usuário

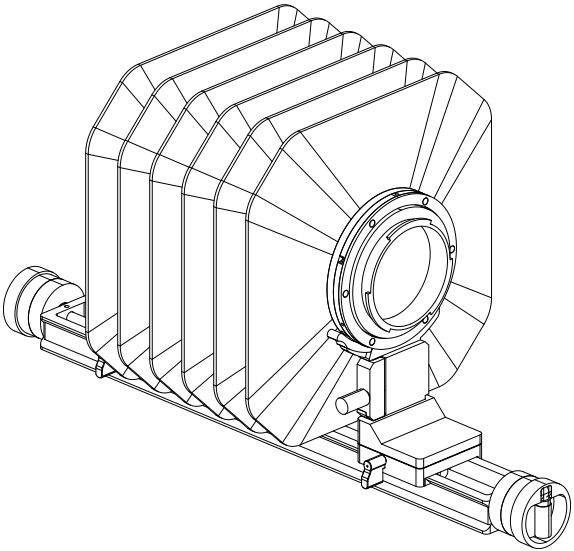

SWEBO

Conheça a S2252

Para reprodução de obras de arte e macrofotografia.

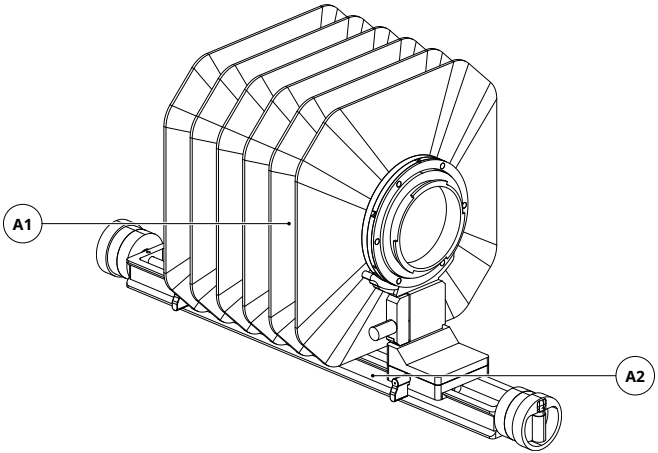

A1 Módulo do fole

A2 Módulo de trilho com foco duplo

01 **Fixe o suporte**

Prenda a base do trilho em uma braçadeira de suporte compatível. Confira a fixação antes de montar a lente e a câmera.

Padrão: trilho de 350 mm e fole de seis dobras.
Montagem de câmera/dorso e placa de lente escolhidas separadamente.

Montagem do equipamento

Encaixe as duas caudas de andorinha e aperte os botões.

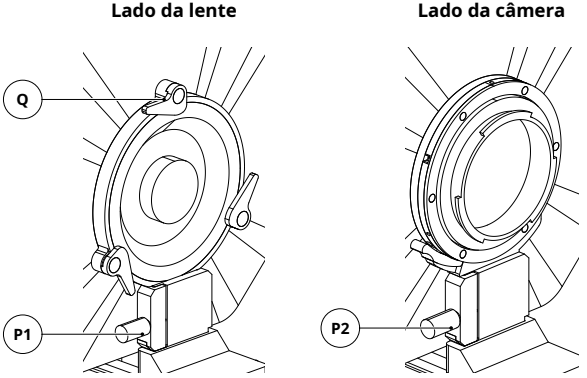

P1 Botão de fixação dianteiro do fole

P2 Botão de fixação traseiro do fole

Q Fecho da placa da lente

01 **Instale o fole**

Sustente o fole e encaixe as duas caudas de andorinha nas braçadeiras. Aperte P1 e P2 e confira a fixação.

02 **Conecte lente e câmera**

Encaixe a placa adequada e feche todos os fechos Q. Conecte a câmera ou o dorso digital com a montagem escolhida e confira a fixação.

Foco independente

Dois fusos ajustam separadamente os suportes da lente e da câmera.

Dianteiro **Traseiro**

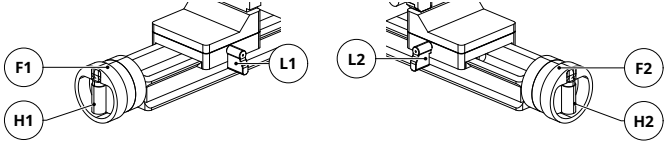

F1 Borda do botão de foco dianteiro

H1 Manivela dobrável dianteira

L1 Alavanca de trava dianteira

F2 Borda do botão de foco traseiro

H2 Manivela dobrável traseira

L2 Alavanca de trava traseira

01 **Solte e ajuste**

Solte a alavanca L correspondente. Abra H para deslocamentos maiores; gire a borda F de maior diâmetro para o ajuste fino.

02 **Mantenha a posição**

O fuso autotravante mantém o ajuste. Aperte a alavanca L correspondente se precisar de travamento adicional.

Nos dois botões: 0,01 mm de deslocamento linear por divisão mínima.

Horizontal e vertical

Pressione e gire a câmera em 90°: o travamento é automático.

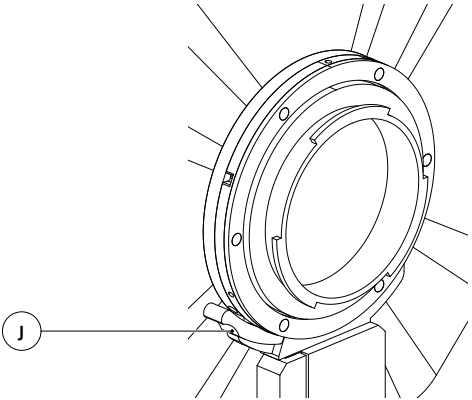

J Botão de mudança de orientação

01 **Sustente e pressione**

Sustente a câmera e pressione o botão de mudança de orientação J.

02 **Gire e confira**

Gire a câmera em 90°. Ela trava automaticamente na posição. Confira a fixação antes de soltá-la.

A figura mostra a interface giratória. A montagem de câmera/dorso depende da configuração escolhida.

Desmontagem e transporte

Dois módulos montados e separados à mão, sem ferramentas.

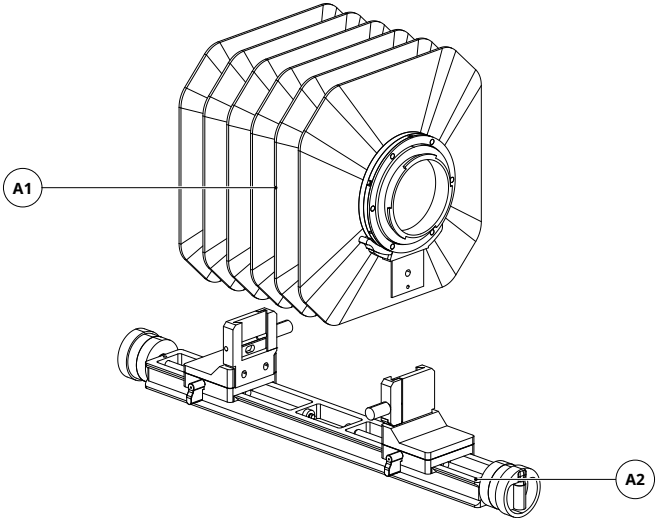

A1 Módulo do fole

A2 Módulo de trilho com foco duplo

O fole e as duas conexões formam um módulo.
Mantenha juntos o trilho, os carros e os dois mecanismos de foco.

Remontagem

Separe nos encaixes de cauda de andorinha fixados pelos botões.

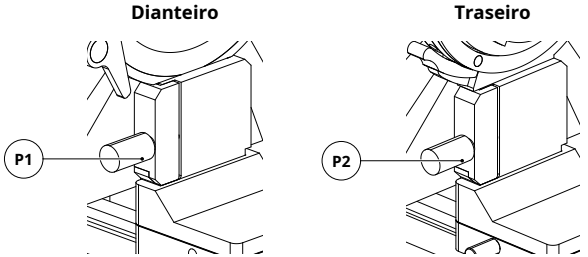

P1 Botão de fixação dianteiro do fole

P2 Botão de fixação traseiro do fole

01 **Retire o fole**

Retire a câmera e a lente. Sustente o fole, solte P1 e P2 e puxe as duas caudas de andorinha para cima.

02 **Monte novamente**

Limpe as superfícies de contato. Encaixe as duas extremidades e aperte P1 e P2. Confira a fixação antes de conectar o equipamento.

03 **Guarde**

Dobre as duas manivelas para dentro do contorno dos botões. Proteja as conexões e o fole e guarde os módulos.

Shanghai Shebao Optoelectronic Technology Co., Ltd.
Muhua North Road, Fengxian District
Shanghai, China
www.swebo.us
swebochina@gmail.com