S2252 ArtsCaptor

사용 설명서

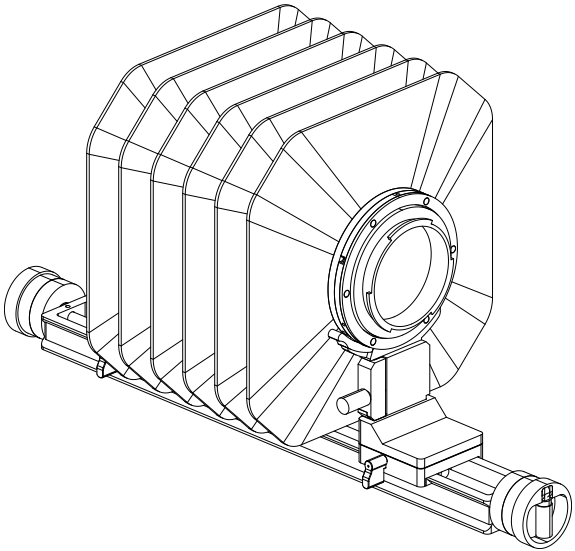

SWEBO

S2252 알아보기

미술품 복사와 매크로 촬영을 위한 플랫폼입니다.

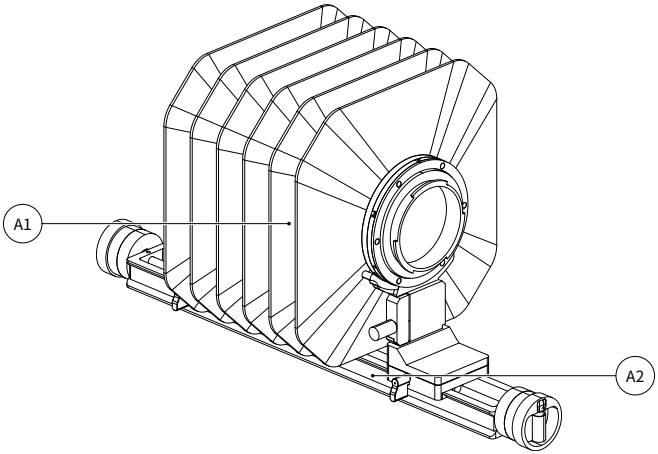

A1 벨로우즈 모듈

A2 전후 초점 조절 레일 모듈

01 지지 장치 고정

레일 밑면을 호환되는 지지용 클램프에 끼워 고정합니다. 고정 상태를 확인한 뒤 렌즈와 카메라를 설치합니다.

기본 구성: 350 mm 레일과 6단 주름 벨로우즈.
카메라/디지털백 마운트와 렌즈 보드는 별도로 선택합니다.

벨로우즈와 장비 설치

양쪽 도브테일을 맞춘 뒤 고정 노브를 조입니다.

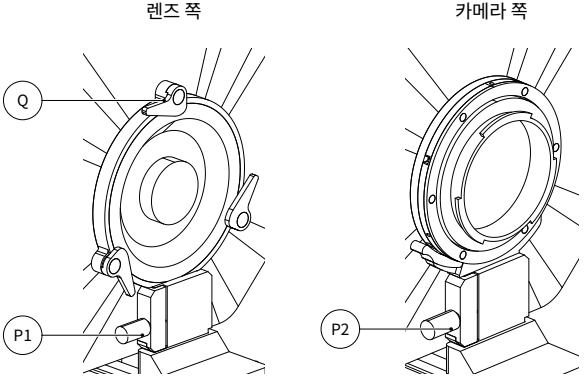

P1 벨로우즈 전면 고정 노브

P2 벨로우즈 후면 고정 노브

Q 렌즈 보드 잠금쇠

01 벨로우즈 설치

벨로우즈를 받친 상태에서 양쪽 도브테일을 클램프에 끼웁니다. P1과 P2를 조이고 고정 상태를 확인합니다.

02 렌즈와 카메라 연결

맞는 렌즈 보드를 끼우고 Q 잠금쇠를 모두 잠급니다. 선택한 마운트로 카메라 또는 디지털백을 연결하고 고정 상태를 확인합니다.

전후 독립 초점 조절

독립된 리드 스크루로 렌즈와 카메라 지지부를 각각 조절합니다.

전면 후면

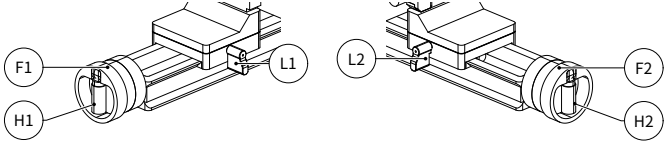

F1	전면 초점 노브 테두리	F2	후면 초점 노브 테두리
H1	전면 접이식 크랭크	H2	후면 접이식 크랭크
L1	전면 캐리지 잠금 레버	L2	후면 캐리지 잠금 레버

01 잠금을 풀고 조절

해당 L 레버를 풉니다. 큰 이동에는 H 크랭크를 펼치고, 미세 조절에는 지름이 가장 큰 F 테두리를 돌립니다.

02 위치 유지

셀프 로킹 리드 스크루가 조절한 위치를 유지합니다. 추가 고정이 필요하면 해당 L 레버를 조입니다.

앞뒤 초점 노브 모두 최소 한 눈금당 0.01 mm 직선 이동에 해당합니다.

가로·세로 구도 전환

버튼을 누르고 카메라를 90° 돌리면 자동으로 잠깁니다.

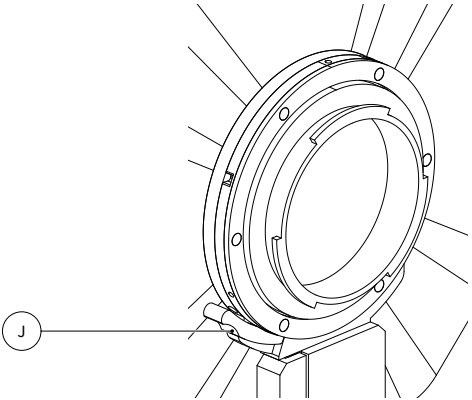

J 가로·세로 전환 해제 버튼

01 받치고 누르기

카메라를 받친 상태에서 가로·세로 전환 해제 버튼 J를 누릅니다.

02 돌리고 확인

카메라를 90° 돌리면 정해진 위치에서 자동으로 잠깁니다. 고정 상태를 확인한 뒤 손을 뗍니다.

그림은 회전식 연결부입니다. 카메라/디지털백 마운트는 선택한 구성에 맞춥니다.

분해와 보관

두 모듈을 도구 없이 손으로 조립하고 분리할 수 있습니다.

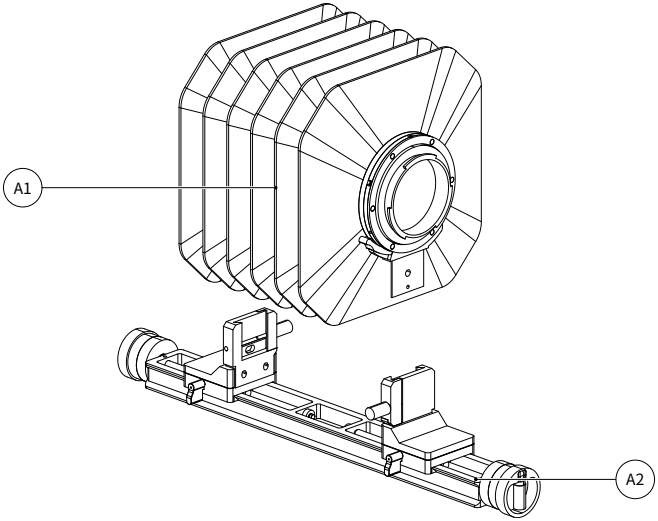

A1 벨로우즈 모듈

A2 전후 초점 조절 레일 모듈

벨로우즈와 양쪽 연결부를 하나의 모듈로 취급합니다.
레일, 앞뒤 캐리지와 두 초점 조절 기구는 함께 보관합니다.

다시 조립하기

노브로 조이는 도브테일 연결부에서 모듈을 분리합니다.

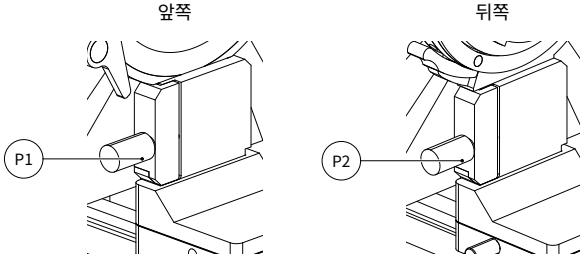

P1 벨로우즈 전면 고정 노브

P2 벨로우즈 후면 고정 노브

01 벨로우즈 분리

카메라와 렌즈를 분리합니다. 벨로우즈를 받치고 P1과 P2를 푼 뒤 양쪽 도브테일을 위로 빼냅니다.

02 다시 조립

접촉면을 청소합니다. 양쪽 끝을 클램프에 끼우고 P1과 P2를 조입니다. 고정 상태를 확인한 뒤 장비를 연결합니다.

03 보관

양쪽 크랭크를 노브 외곽 안으로 접습니다. 연결부와 벨로우즈를 보호한 뒤 모듈을 보관합니다.

Shanghai Shebao Optoelectronic Technology Co., Ltd.
Muhua North Road, Fengxian District
Shanghai, China
www.swebo.us
swebochina@gmail.com