S2252 ArtsCaptor

Manuale d’uso

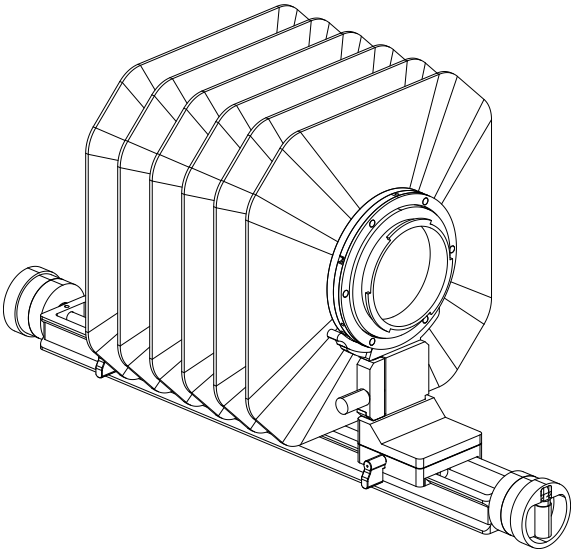

SWEBO

Scoprire S2252

Per la riproduzione di opere d’arte e la macrofotografia.

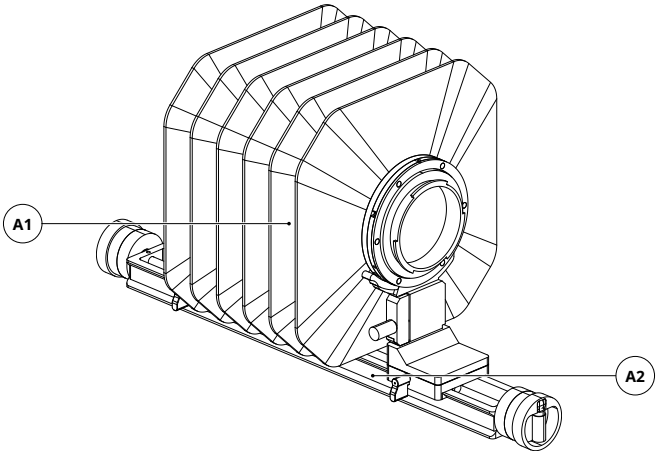

A1 Modulo soffietto

A2 Modulo slitta a doppia messa a fuoco

01 **Fissare il supporto**

Bloccare la parte inferiore della slitta in un morsetto di supporto compatibile. Verificare il fissaggio prima di montare obiettivo e fotocamera.

Dotazione standard: slitta da 350 mm e soffietto a sei pieghe.
Attacco fotocamera/dorso e piastra portaottica da scegliere separatamente.

Montare l’attrezzatura

Inserire entrambe le code di rondine, poi serrare le manopole.

Lato obiettivo

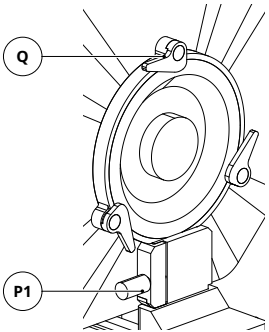

Lato fotocamera

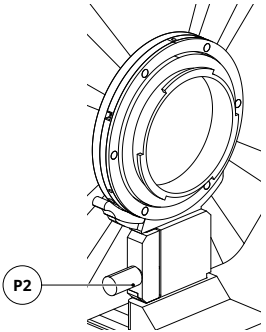

P1 Manopola soffietto anteriore **P2** Manopola soffietto posteriore

Q Fermo piastra portaottica

01 **Montare il soffietto**

Sostenere il soffietto e inserire le due code di rondine nei morsetti. Serrare P1 e P2 e controllare il fissaggio.

02 **Collegare obiettivo e fotocamera**

Inserire la piastra portaottica adatta e chiudere tutti i fermi Q. Collegare fotocamera o dorso digitale con l’attacco scelto e verificarne il fissaggio.

Messa a fuoco indipendente

Due viti regolano separatamente le standarte portaottica e fotocamera.

Anteriore **Posteriore**

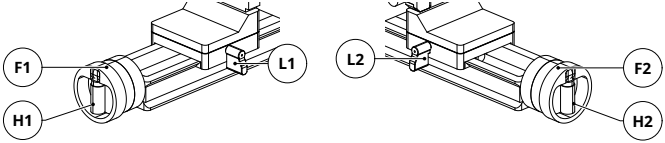

F1	Bordo manopola fuoco anteriore	**F2**	Bordo manopola fuoco posteriore
H1	Manovella anteriore	**H2**	Manovella posteriore
L1	Leva blocco carrello anteriore	**L2**	Leva blocco carrello posteriore

01 **Sbloccare e regolare**

Allentare la leva L corrispondente. Aprire H per spostamenti lunghi; ruotare il bordo F di diametro maggiore per la regolazione fine.

02 **Mantenere la posizione**

La vite autobloccante mantiene la regolazione. Se occorre un blocco aggiuntivo, serrare la leva L corrispondente.

Entrambe le manopole: spostamento lineare di 0,01 mm per divisione minima.

Orizzontale e verticale

Premere e ruotare la fotocamera di 90°: si blocca automaticamente.

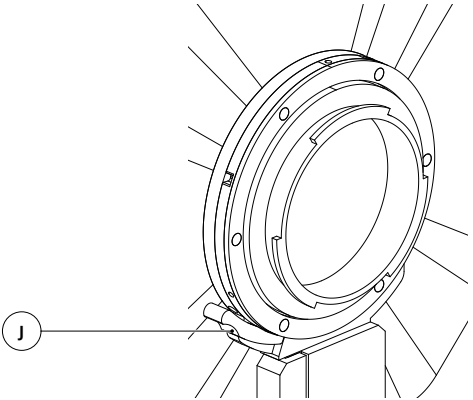

J Pulsante di sblocco orientamento

01 **Sostenere e premere**

Sostenere la fotocamera e premere il pulsante di sblocco orientamento J.

02 **Ruotare e verificare**

Ruotare la fotocamera di 90°. Si blocca automaticamente in posizione. Verificare il fissaggio prima di lasciare la presa.

È illustrato l'attacco rotante. L'attacco per fotocamera/dorso dipende dalla configurazione scelta.

Smontaggio e trasporto

Due moduli da assemblare e separare a mano, senza utensili.

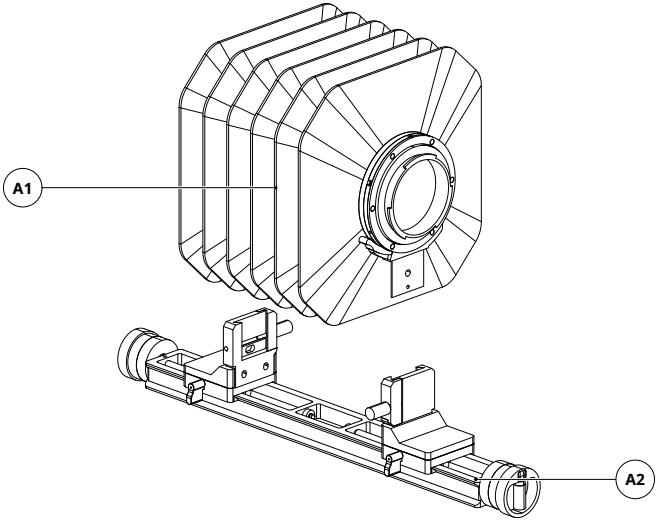

A1 Modulo soffietto

A2 Modulo slitta a doppia messa a fuoco

Il soffietto e i due attacchi costituiscono un modulo.
Slitta, carrelli e i due meccanismi di messa a fuoco restano uniti.

Rimontaggio

Separare i moduli nei morsetti a coda di rondine azionati dalle manopole.

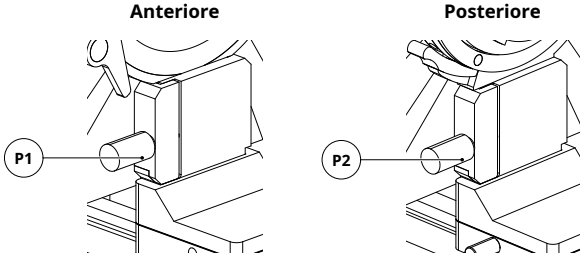

P1 Manopola soffietto anteriore **P2** Manopola soffietto posteriore

01 **Rimuovere il soffietto**

Rimuovere fotocamera e obiettivo. Sostenere il soffietto, allentare P1 e P2 e sfilare verso l'alto entrambe le code di rondine.

02 **Riassemblare**

Pulire le superfici di contatto. Inserire le estremità nei morsetti e serrare P1 e P2. Verificare il fissaggio prima di collegare l'attrezzatura.

03 **Riporre**

Ripiegare le due manovelle nel profilo delle manopole. Proteggere gli attacchi e il soffietto e riporre i moduli.

Shanghai Shebao Optoelectronic Technology Co., Ltd.
Muhua North Road, Fengxian District
Shanghai, China
www.swebo.us
swebochina@gmail.com