GON-T

기어 레벨링 헤드

사용 설명서

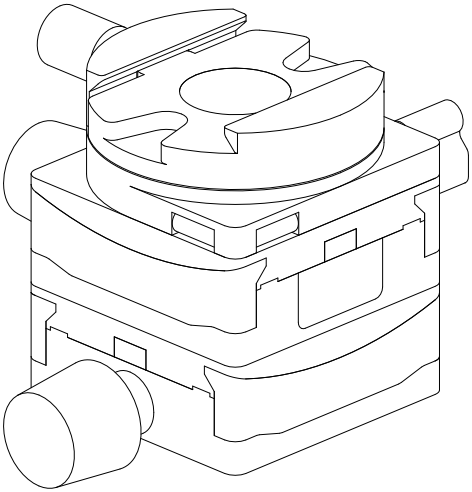

SWEBO

조절부와 클램프

카메라를 고정한 다음 각 축을 따로 조절하세요.

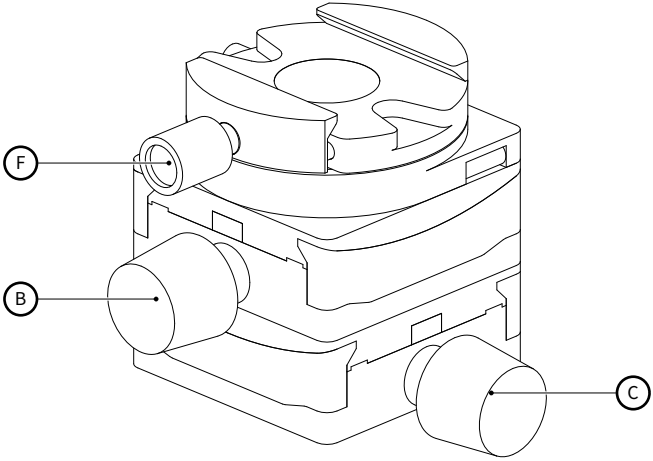

B 상단 조절 노브

C 하단 조절 노브

F 클램프 노브

F는 플레이트를 고정하고 B와 C는 두 기어 축을 조절합니다.

헤드 장착

카메라를 장착하기 전에 베이스를 고정하세요.

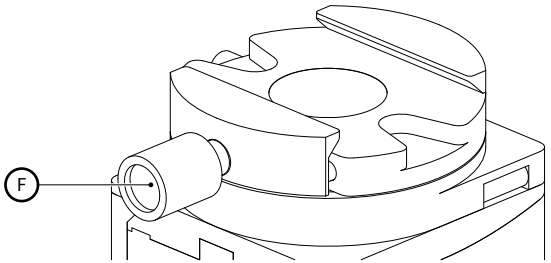

F 클램프 노브

01 베이스 고정
Arca 타입 도브테일 또는 1/4인치·3/8인치 나사 구멍을 사용하세요.

02 플레이트 삽입과 고정
Arca 플레이트를 끼우고 F를 조이세요. 고정을 확인한 뒤 카메라에서 손을 놓으세요.

두 축 수평 조절

카메라를 고정한 상태에서 두 기어 축을 미세 조절하세요.

±15°

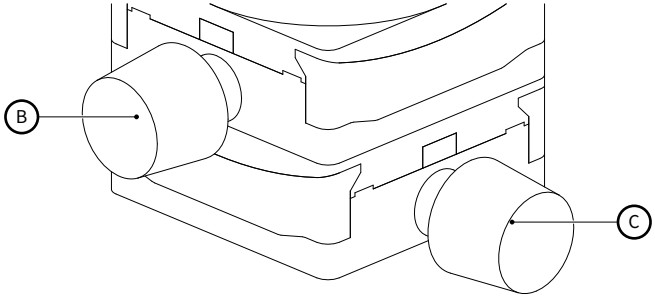

B 상단 조절 노브

C 하단 조절 노브

01 첫 번째 축 조절
화면을 보면서 상단 노브 B를 돌리세요.

02 두 번째 축 조절
C를 돌려 다른 축을 조절하세요. 웜 구동부의 자기 잠금 작용으로 위치가 유지됩니다.

패닝 조절

헤드의 수평을 맞춘 뒤 상단 클램프의 방향을 정하세요.

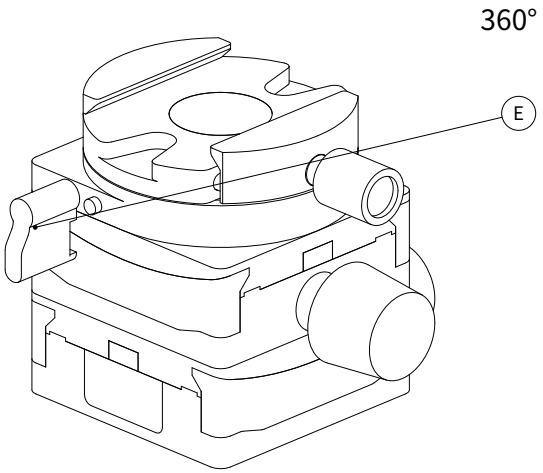

E 패닝 잠금 레버

01 잠금 해제
카메라를 받치고 패닝 잠금 레버 E를 푸세요.

02 회전과 고정
클램프를 손으로 돌리고 E를 조이세요. 구도를 확인하세요.

촬영 전 확인

균형, 수평과 방향을 확인하세요.

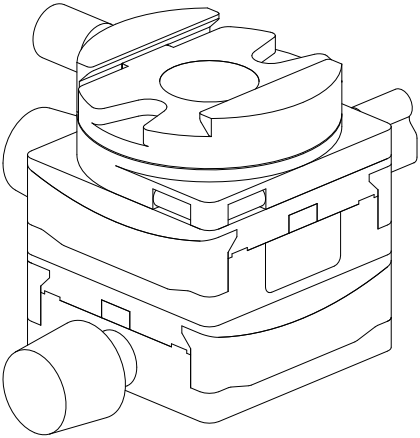

01 카메라 균형 조절
플레이트의 위치를 정하고 조인 뒤 지지 상태를 확인하세요.

02 수평 미세 조절
B와 C 축을 각각 조절하세요.

03 촬영 방향 설정
패닝 클램프를 손으로 돌린 뒤 잠그세요.

사양과 관리

카메라와 렌즈를 합한 무게를 고려하세요.

권장 최대 하중	10 kg
플레이트 제외 무게	625 g
기어 조절 범위	축당 ±15°
패닝 조절	360°, 수동
베이스 장착	Arca / 1/4″ / 3/8″

일상 관리

고정면을 깨끗하게 유지하세요. 운반 시 카메라를 분리하고 노브를 보호하세요. 정상 사용 시 별도 유지보수가 필요하지 않습니다.

Shanghai Shebao Optoelectronic Technology Co., Ltd.
Muhua North Road, Fengxian District
Shanghai, China
www.swebo.us
swebochina@gmail.com