GON-T

Rotule de mise à niveau micrométrique

Manuel d'utilisation

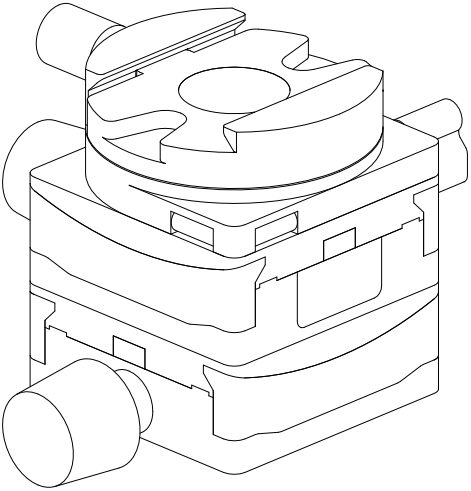

SWEBO

Commandes et pince

Fixez le boîtier, puis réglez chaque axe à engrenages.

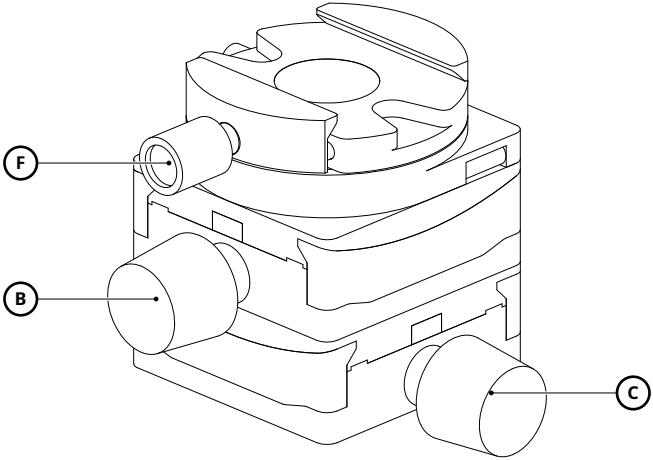

B Molette supérieure

C Molette inférieure

F Molette de serrage

F serre le plateau ; B et C commandent les deux axes à engrenages.

Monter rotule et boîtier

Fixez la base avant d’installer le boîtier.

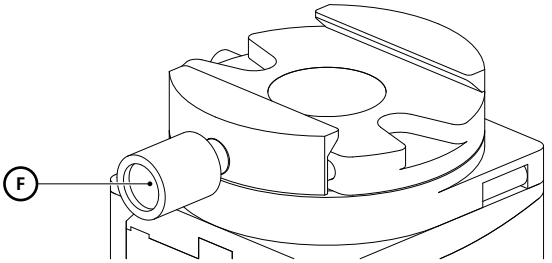

F Molette de serrage

01 **Fixer la base**
Utilisez la base de type Arca ou le filetage de 1/4 ou 3/8 de pouce.

02 **Insérer et serrer**
Insérez le plateau et serrez F. Vérifiez le raccord avant de lâcher.

Nivellement sur deux axes

Effectuez de petites corrections sur chaque axe à engrenages.

±15°

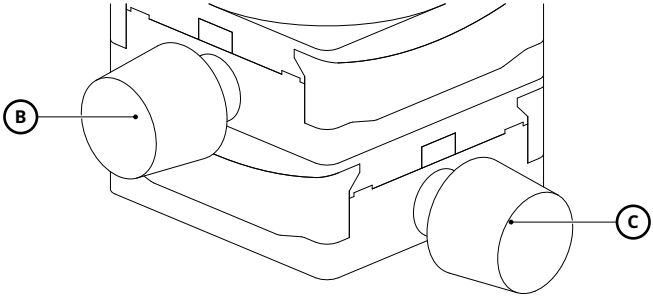

B Molette supérieure

C Molette inférieure

01 **Régler le premier axe**

Tournez B, la molette supérieure, en observant l’image.

02 **Régler le second axe**

Tournez C pour corriger l’autre axe. La vis sans fin maintient le réglage.

Panoramique supérieur

Mettez la rotule à niveau, puis orientez la prise de vue.

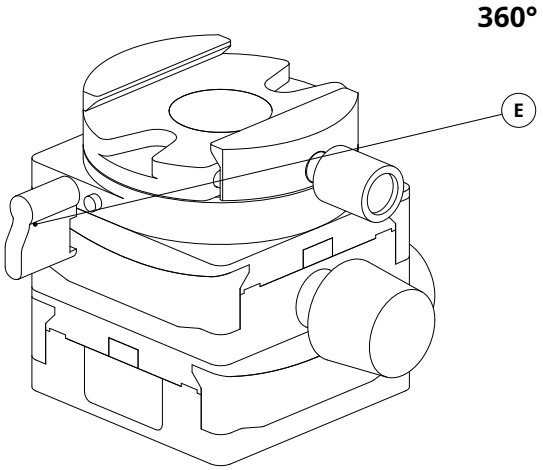

E Levier panoramique

01 Libérer le panoramique

Soutenez le boîtier et libérez le levier panoramique supérieur.

02 Tourner et bloquer

Tournez la pince à la main, bloquez-la et vérifiez le cadrage.

Prêt à photographier

Vérifiez l’équilibre, le niveau et l’orientation.

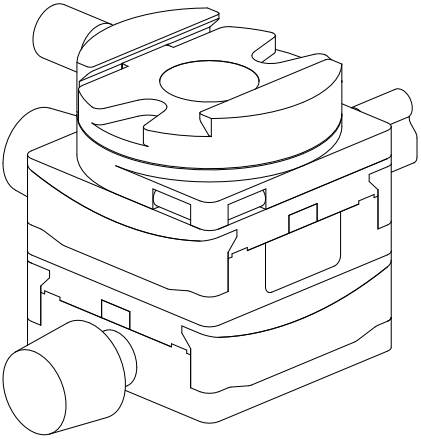

01 **Équilibrer le boîtier**

Positionnez le plateau rapide, bloquez-le et vérifiez le support.

02 **Affiner le niveau**

Réglez séparément les axes B et C.

03 **Choisir la direction**

Tournez la pince panoramique supérieure à la main, puis bloquez-la.

Caractéristiques et entretien

Tenez compte de l’ensemble boîtier et objectif.

Charge maximale recommandée	10 kg
Poids sans plateau	625 g
Réglage à engrenages	±15° par axe
Panoramique supérieur	360°, manuel
Fixation de base	Type Arca / 1/4″ / 3/8″

Entretien courant

Gardez les surfaces et mors propres. Retirez le boîtier pour le transport ; protégez les commandes. Aucun entretien courant n’est nécessaire.

Shanghai Shebao Optoelectronic Technology Co., Ltd.
Muhua North Road, Fengxian District
Shanghai, China
www.swebo.us
swebochina@gmail.com