렌즈 망원경 컨버터

10 mm 시리즈 | 사용 설명서

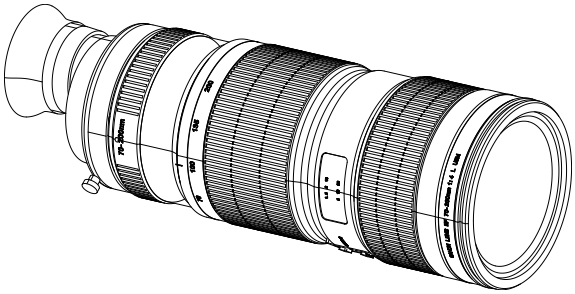

SWEBO

연결하고 관찰하기

렌즈 마운트를 확인한 다음 초점을 맞추세요.

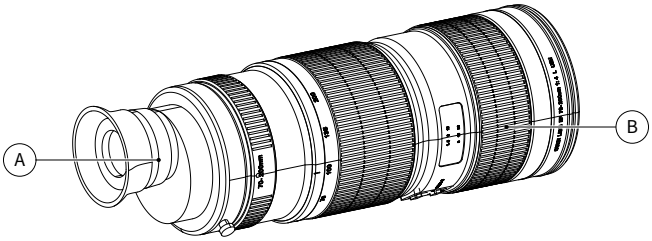

A 접안부 초점 링

B 렌즈 초점 링

01 렌즈와 컨버터 장착
맞는 마운트로 연결하고 잠근 뒤 단단히 고정되었는지 확인하세요.

02 초점 맞추기
접안부 초점 링 A와 렌즈 초점 링 B를 함께 조절하세요.

구조를 보여 주는 예시입니다. 해당 모델의 조작부를 확인하세요.

렌즈 마운트 확인

렌즈 시스템에 맞는 컨버터를 선택하세요.

S1747	Canon EF / EF-S
S1754	Nikon F
S1755	Sony A
S1756	Pentax K
S1994	Minolta MD

장착 전 확인

렌즈의 전체 모델명으로 마운트를 확인하세요. 수동 초점이 필요한 경우 AF/MF 스위치를 MF로 설정하세요.

렌즈 분리하기

회전 방향은 렌즈 앞쪽에서 접안부를 바라보는 기준입니다.

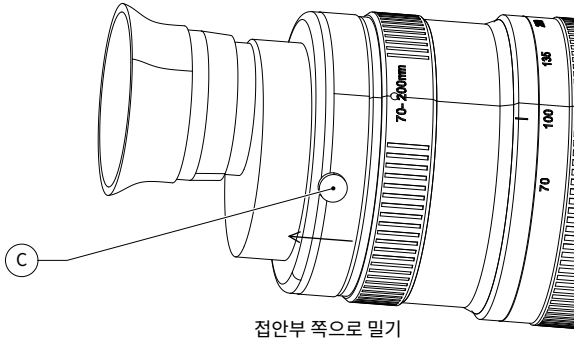

접안부 쪽으로 밀기

C S1747 렌즈 분리 버튼

01 뒤쪽으로 밀기

버튼 C를 접안부 쪽으로 수평으로 밀어 유지하세요. 아래로 누르지 마세요.

02 돌려서 분리하기

컨버터를 잡고 Canon 등은 반시계 방향, Nikon은 시계 방향으로 렌즈를 돌리세요. 잠금이 풀리면 렌즈를 분리하세요.

렌즈나 접안부를 통해 태양을 절대 직접 보지 마세요.

배율과 유효 조리개

렌즈 초점거리로 관찰 배율을 계산합니다.

초점거리 ÷ 10

렌즈 초점거리의 단위가 mm일 때의 배율

예: 70–200 mm 렌즈

7–20배로 관찰할 수 있습니다. 낮은 배율로 피사체를 찾고, 초점거리를 바꾼 뒤 다시 초점을 맞추세요.

유효 입사광 범위: f/4

더 밝은 렌즈도 유효 입사광 범위는 f/4로 제한됩니다. 더 어두운 렌즈는 자체 조리개에 의해 제한됩니다.

지지 및 스마트폰 촬영

조리개 구조와 사용 구성을 확인하세요.

기계식 조리개

Nikon F, Sony A, Pentax K용은 기계식 조리개를 개방할 수 있습니다. 전자식 또는 전자기식 조리개는 렌즈별로 확인하세요.

스마트폰 연결

별매 S2342 어댑터와 M17 × 0.75 나사산 케이스를 사용하세요. 거리와 방향을 조절한 뒤 잠그세요.

안정적인 지지

고배율에서는 삼각대를 사용하세요. 삼각대 칼라가 있는 렌즈는 칼라로 고정할 수 있습니다.

광학 사양과 보관

광학 구조는 공통이며 크기와 무게는 모델별로 다릅니다.

접안렌즈 초점거리	10 mm
광학 구성	3군 7매
시야각	약 55°
정립 광학계	전반사 프리즘
광학 코팅	MC 광대역 반사 방지

보호 캡과 파우치

전후 보호 캡과 패딩 파우치가 포함됩니다. S1747은 버튼을 접안부 쪽으로 미세요. 사용 후 양쪽에 캡을 씌우세요.

S1747 및 S1754: 55 × 65 mm, 145 g.

Shanghai Shebao Optoelectronic Technology Co., Ltd.
Muhua North Road, Fengxian District
Shanghai, China
www.swebo.us
swebochina@gmail.com